AXC

Manuale Istruzioni
Instruction Manual
Notice de montage
Gebrauchsanweisung
Manual de Instrucciones
Manual de Instruções
Εγχειρίδιο Οδηγιών
Návod k obsluze
Navodila za uporabo
Руководство по эксплуатации
Használati útmutató
Käyttöopas
Instructiehandboek
Upute za upotrebu
Kullanma Kılavuzu
دليل التعليمات
Manual de Instrucţiuni
Instrukcja montażu

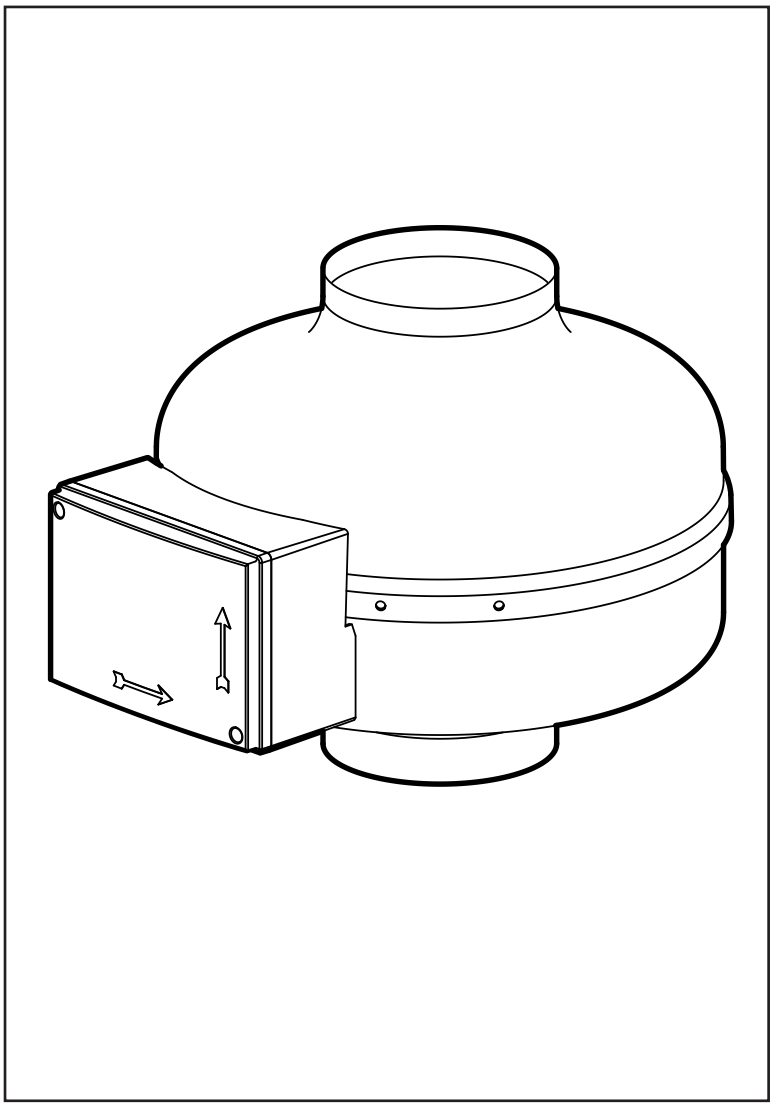

IT 1
EN 2
FR 3
DE 4
ES 5
PT 6
EL 7
CS 8
SL 9
RU 10
HU 11
FI 12
NL 13
HR 14
TR 15
AR 16
RO 17
PL 18

Maico Italia S.p.A.
Via Maestri del Lavoro, 12 - 25017 Lonato d/G (BS) - Italia
Tel +39 030 9913575 - Fax +39 030 9913766
e-mail: info@maico-italia.it www.maico-italia.it

Cod.5FI2220 Rev.2 11/2017

1 - ITALIANO
L'apparecchiatura può essere installata solo da un tecnico specializzato! Prima di eseguire l'installazione leggere ed applicare quanto riportato a pagina 3.
Conservare con cura questo manuale.

2 - ENGLISH
The equipment must be installed only by a specialised technician! Read and apply that referred to page 6 before carrying out the installation.
Keep this manual in a safe place.

3 - FRANÇAIS
L'appareil ne peut être installé que par un technicien spécialisé! Avant de procéder à l'installation lire et appliquer ce qui est détaillé page 9.
Conserver soigneusement ce manuel.

4 - DEUTSCH
Das Gerät darf nur von einem Fachtechniker installiert werden! Vor der Installation müssen Sie die Hinweise auf Seite 12 lesen und anwenden.
Bewahren Sie diese Gebrauchsanweisung sorgsam auf.

5 - ESPAÑOL
¡Solamente personal técnico especializado puede instalar el equipo! Antes de llevar a cabo la instalación leer y aplicar cuanto contenido en la página 15.
Conservar con cuidado este manual.

6 - PORTUGUÊS
A aparelhagem pode ser instalada somente por um técnico especializado! Antes de executar a instalação ler e aplicar quanto contido na página 18.
Este manual deve ser guardado com cuidado.

7 - ΕΛΛΗΝΙΚΑ
Η συσκευή μπορεί να τοποθετηθεί μόνο από ειδικευμένο τεχνικό! Πριν περάσετε στην τοποθέτηση διαβάστε και εφαρμόστε τα όσα αναφέρονται στη σελίδα 21.
Φυλάξτε επιμελώς αυτό το εγχειρίδιο.

8 - ČESKY
Zařízení má být instalované pouze kvalifikovaným technikem! Než zahájíte instalaci, přečtěte si a uplatnite pokyny, uvedené na straně 24.
Tento návod pečlivě uschovejte.

9 - SLOVENSKO
Napravo lahko vgradi samo specializirano osebje!
Preden začnete z vgradnjo preberite in sledite navodilom na strani 27.
Skrbno shranite ta navodila.

10 - РУССКИЙ
Аппаратура может быть установлена только специализированным техником! Перед выполнением установки внимательно прочитать и выполнить указания, приведенные на 30 странице.
Тщательно хранить данное руководство.

11 - MAGYAR
A készüléket csak szakember üzemelheti be! A beüzemelés előtt olvassa el és alkalmazza az 33. oldalon leírtakat.
Gondosan őrizze meg ezt az útmutatót.

12 - SUOMI
Koneen saa asentaa ainoastaan laitteistoon erikoistunut teknikko! Lue sivun 36 ohjeet ennen asennusta ja noudata ohjeita tarkoin.
Säilytä tämä käyttöopas huolellisesti.

13 - NEDERLANDS
De apparatuur mag uitsluitend door een gespecialiseerde technicus worden geinstalleerd!
Voordat men de installatie uitvoert moet men de aanwijzingen van bladzijde 39 lezen en toepassen.
Bewaar dit handboek met zorg.

14 - HRVATSKI
Aparat može instalirati jedino kvalificirano stručno osoblje!
Prije instaliranja pažljivo pročitajte i slijedite uputstva na 42-oj strani.
Pažljivo sačuvajte ova uputstva.

15 - TÜRKÇE
Alet mutlaka bir uzman tarafından monte edilmelidir!
Montajdan önce 45. sayfadaki yazılanları okuyunuz ve uygulayınız.
Bu kılavuzu dikkatle muhafaza ediniz.

16 – لغة عربية
يجب ألا يقوم بتركيب هذا الجهاز إلا الفني المختص. يرجى قراءة التعليمات الواردة في صفحة 48 قبل القيام بعملية التركيب مع الالتزام بها.
يرجى الاحتفاظ بهذا الكتيب في مكان آمن.

17 - ROMÂNĂ
Echipamentul poate fi instalat doar de către personalul specializat! Înainte de realizarea instalării, citiţi şi procedaţi conform celor indicate la pagina 51.
Păstraţi cu grijă acest manual.

18 - POLSKI
Instalacja urządzenia powinna być wykonana wyłącznie przez wyspecjalizowanego technika! Przed wykonaniem instalacji należy przeczytać i zastosować wskazówki zamieszczone na stronie 54.
Starannie przechowywać niniejszy podręcznik.

1 ITALIANO

Per qualsiasi dubbio sulla traduzione solo il testo in italiano sarà ritenuto valido (Istruzioni originali).

INDICE **Pagina**

Avvertenze 2
Prescrizioni per l'installazione e l'uso 3
Metodo d'installazione 4
Ricerca guasti 5
Manutenzione e pulizia da eseguire solo da personale qualificato 5
Pulizia ordinaria 5
Smantellamento e riciclaggio 5
Dimensioni 57
Installazione 57
Legenda..... 59
Collegamenti 62

Gentile Cliente,
il prodotto da Lei acquistato è un aspiratore centrifugo da condotto. Per utilizzare al meglio l'apparecchio e garantirne una lunga durata, leggere attentamente questo libretto, che spiega come procedere ad una corretta installazione, utilizzo e manutenzione del prodotto. Seguire tutte queste indicazioni significa assicurarne durata e affidabilità, sia elettrica che meccanica.
Il costruttore declina ogni responsabilità per danni arrecati a persone o cose, derivate dalla non osservanza delle prescrizioni di seguito riportate.
Il prodotto è costruito a regola d'arte e nel rispetto delle normative vigenti in materia di apparecchiature elettriche. È conforme alla direttiva EMC 2014/30/UE per la soppressione dei radio disturbi e per la compatibilità elettromagnetica.

Prescrizioni per l'installazione e l'uso

ATTENZIONE: la mancata applicazione di quanto segue può causare lesioni, anche mortali!

- Non impiegare questo prodotto per un uso diverso da quello per cui è stato progettato.
- Dopo aver tolto il prodotto dall'imballo, assicurarsi della sua integrità ed in particolare che:
  - il corpo dell'apparecchio e la girante non abbiano subito urti o deformazioni;
  - la girante: 1) non sia ostruita in alcun modo nel suo movimento,
    2) ben fissata al suo albero di rotazione e ruoti liberamente;

  Nel dubbio rivolgersi subito a persona professionalmente qualificata.
- Non lasciare parti dell'imballo alla portata di bambini o incapaci. Per lo smaltimento dell'imballo, e dello strumento stesso alla fine della sua vita, informarsi sulle normative di riciclaggio rifiuti vigenti nel proprio Paese.
- Se il prodotto cade o riceve colpi, rivolgersi subito a personale qualificato (rivenditore autorizzato o costruttore) per verificarne il corretto funzionamento.
- Non toccare l'apparecchio con parti del corpo umide o bagnate (ad esempio mani o piedi).
- L'apparecchio può essere utilizzato da bambini di età non inferiore a 8 anni e da persone con ridotte capacità fisiche, sensoriali o mentali, o prive di esperienza o della necessaria conoscenza, purché sotto sorveglianza oppure dopo che le stesse abbiano ricevuto istruzioni relative all'uso sicuro dell'apparecchio e alla comprensione dei pericoli ad esso inerenti. I bambini non devono giocare con l'apparecchio. La pulizia e la manutenzione destinata ad essere effettuata dall'utilizzatore non deve essere effettuata da bambini senza sorveglianza.
- I dispositivi di connessione dalla rete di alimentazione devono consentire la disconnessione completa nelle condizioni della categoria di sovratensione III.
- Se nello stesso locale di installazione del prodotto è presente un apparecchio alimentato a combustibile (scaldacqua, stufa a metano etc., di tipo non a "camera stagna"), accertarsi che il rientro d'aria garantisca una buona combustione, al fine di salvaguardare il corretto funzionamento di tali dispositivi, prendendo precauzioni per evitare che nella stanza

vi sia il riflusso di gas provenienti dalla canna di scarico dei gas o da altri apparecchi a combustione di carburante.
- Per scongiurare pericoli d'incendi, non usare il prodotto in presenza di sostanze o vapori infiammabili, come alcool, insetticidi, benzina etc.
- Collegare il prodotto alla rete di alimentazione solo se la tensione e la frequenza della rete elettrica corrispondono a quelli riportati sulla targhetta.
- In caso di malfunzionamento, anomalia o guasto di qualsiasi natura, disattivare l'apparecchio scollegandolo dalla rete e rivolgersi al più presto a personale qualificato. Per l'eventuale riparazione, richiedere tassativamente l'utilizzo di ricambi originali.
- L'impianto elettrico a cui è collegato il prodotto deve rispondere alle normative vigenti localmente in fatto di impianti elettrici.
- L'apparecchio non deve essere impiegato come attivatore di scaldabagni, stufe, ecc.
- L'apparecchio non deve assolutamente scaricare in condotti d'aria calda adibiti all'evacuazione dei fumi derivanti dalla combustione di stufe o altri apparecchi a combustione. Deve scaricare direttamente all'esterno.
- **GLI APPARECCHI ESSENDO COSTRUITI IN CLASSE I, DEVONO ESSERE TASSATIVAMENTE COLLEGATI ALL'IMPIANTO O COLLETTORE DI TERRA DEL LUOGO D'INSTALLAZIONE.**
- **ATTENZIONE:** Al fine di evitare ogni pericolo dovuto al riarmo accidentale del dispositivo termico di interruzione, questo apparecchio non deve essere alimentato con un dispositivo di manovra esterno, quale un temporizzatore, oppure essere connesso ad un circuito che viene regolarmente alimentato o disalimentato dal servizio.

ATTENZIONE: la mancata applicazione di quanto segue può causare danni all'apparecchio!

- Non impiegare il prodotto ad una temperatura ambiente superiore a quella indicata sulla targa dati.
- Non lasciare l'apparecchio esposto ad agenti atmosferici (pioggia, sole, neve, etc.). Le possibili applicazioni del prodotto sono desumibili dalle illustrazioni di questo libretto.
- Non immergere l'apparecchio o altre sue parti in acqua o liquidi.
- Durante la pulizia o manutenzione ordinaria, controllare l'integrità dell'apparecchio.
- Il flusso d'aria o fumi che si intende convogliare deve essere pulito, cioè privo di elementi grassi, fuliggine, agenti chimici e corrosivi, miscele infiammabili o esplosive, particelle solide.
- Non ostruire in alcun modo la bocca di mandata e di scarico dell'aria.
  Negli apparecchi per condotto, assicurarsi che quest'ultimo non sia ostruito.
- Per un funzionamento ottimale dell'apparecchio, è indispensabile garantire un adeguato rientro dell'aria nel locale.
  Si consultino allo scopo le normative locali.
- Il grado di protezione IPX4 è garantito solo in caso di installazione orizzontale dell'aspiratore.

QUESTO APPARECCHIO È PROVVISTO DI UN DISPOSITIVO DI PROTEZIONE A RIARMO MANUALE; ESSO ENTRERÀ IN FUNZIONE NEL CASO DI ANOMALIA.
PRIMA DI ESEGUIRE IL RIARMO MANUALE, RISOLVERE L'ANOMALIA.
IL SUCCESSIVO RIARMO AVVERRÀ SOLAMENTE DISCONNETTENDO L'APPARECCHIO DALLA RETE DI ALIMENTAZIONE.

Metodo d'installazione

L'apparecchiatura può essere installata solo da un tecnico specializzato!
Tutti gli apparecchi di questa gamma, singolarmente non superano i 20 Kg di peso, entità massima movimentabile da una singola persona. Per i pesi di ogni singolo prodotto vedi Tab. 1.
Durante la movimentazione e l'installazione dell'apparecchio è obbligatorio l'impiego di guanti o altro mezzo per prevenire infortuni e

la salvaguardia della sicurezza propria e altrui.
Valutare il livello di rumorosità: cfr. documentazione tecnica. In fase di progettazione dell'impianto prendere in considerazione ausili di attenuazione della rumorosità.
Provvedere ad ancorare saldamente l'apparecchio, impiegando staffe di fissaggio a muro (Fig.12a o Fig.12b) o le fascette di bloccaggio (fornite come accessori Fig. 2 - B) se viene installato direttamente sul condotto.
Se nell'installazione specifica dell'apparecchio l'accesso alle bocche non è canalizzato o protetto con altro mezzo, è obbligatorio installare sulle bocche una rete di protezione (fornita a richiesta vedi Fig. 3/1), per prevenire i rischi di accesso a parti in movimento.
Tagliare il passacavo in modo che aderisca perfettamente al diametro del cavo.
Il tipo di cavo da impiegare è rappresentato in Fig. 13. Per il collegamento fare riferimento alla Fig. 14 ed in modo specifico agli schemi riportati sotto il coperchio della scatola portacontatti (Fig. 4 - C).
GLI APPARECCHI ESSENDO COSTRUITI IN CLASSE I, DEVONO ESSERE TASSATIVAMENTE COLLEGATI ALL'IMPIANTO O COLLETTORE DI TERRA DEL LUOGO D'INSTALLAZIONE.
Terminati i collegamenti elettrici, controllare il corretto serraggio dei morsetti di collegamento, chiudere la scatola di collegamento e mettere in opera la macchina.
Una volta messa in funzione la macchina controllare che:
- il senso di rotazione sia corretto, corrispondente a quello riportato sul coperchio della scatola portacontatti (Fig. 4 - C).
- l'assorbimento elettrico corrisponda a quello di targa.
- non vi siano eccessive vibrazioni che possano compromettere la stabilità dell'apparecchio.

Se l'apparecchio è collegato tramite un regolatore, assicurarsi che questo sia proporzionato alla potenza dell'apparecchio pilotato.

Ricerca guasti

ANOMALIA	CAUSA E RIMEDIO
L'apparecchio non si accende	**Manca tensione.** Controllare l'interruttore generale o i collegamenti elettrici.
La girante non si muove	Controllare che non venga frenata nel suo movimento.

Manutenzione e pulizia da effettuare solo da personale specializzato

Prima di procedere a qualsiasi operazione di pulizia e manutenzione, spegnere l'interruttore dell'apparecchio e staccare l'eventuale spina di allacciamento alla rete.
Prevedere ispezioni periodiche della pulizia del motore e ventola, in rapporto al tipo di funzionamento. La pulizia del motore e della ventola, deve essere eseguita ad intervalli regolari di circa sei mesi di funzionamento continuo o dopo un prolungato periodo di inattività.

Pulizia ordinaria

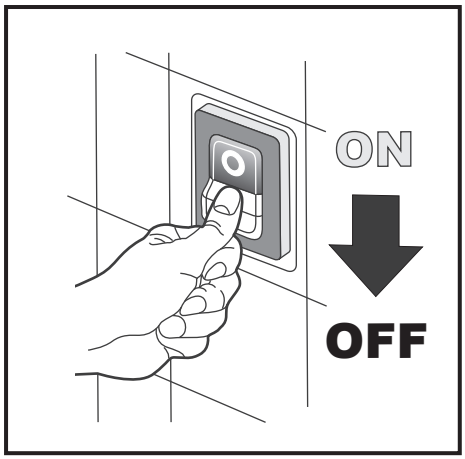

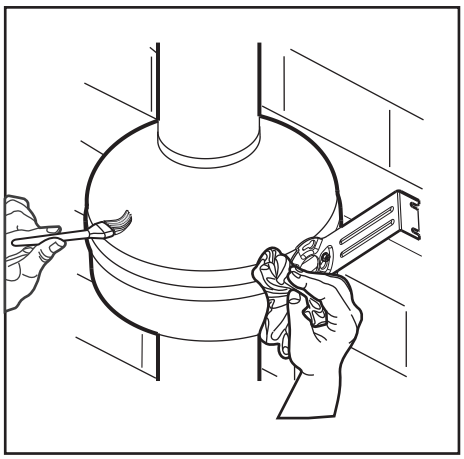
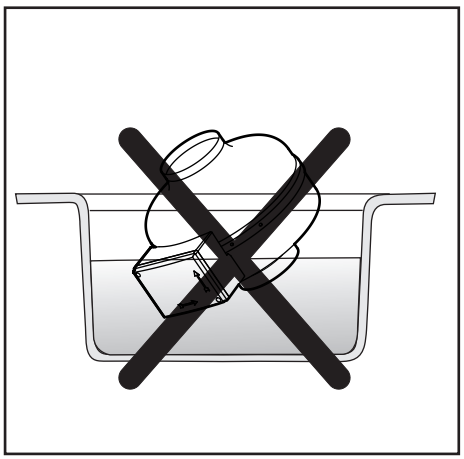

Smantellamento e riciclaggio

Il prodotto è stato progettato e assemblato con materiali e componenti di alta qualità, che possono essere riciclati e riutilizzati.
Se su un prodotto si trova il simbolo di un bidone barrato con ruote, vuole dire che il prodotto soddisfa i requisiti della direttiva comunitaria 2012/19/UE.
Informarsi sulle modalità di raccolta dei prodotti elettrici ed elettronici in vigore nella zona in cui si desidera disfarsi del prodotto.
Attenersi alle normative locali per lo smaltimento dei rifiuti e non gettare i vecchi prodotti nei normali rifiuti domestici. Uno smaltimento adeguato dei prodotti aiuta a prevenire l'inquinamento ambientale e possibili danni alla salute.
Lo smaltimento abusivo del prodotto da parte dell'utente comporta l'applicazione delle sanzioni amministrative previste dalla normativa vigente.

In case of incorrect or doubtful translation, only the Italian text applies (Translation of the original instructions).

TABLE OF CONTENTS **Page**

Warning advice 2
Installation and usage instructions 6
Mode of installation 7
Troubleshooting 8
Maintenance and cleaning must only be carried out by qualified personnel... 8
Ordinary cleaning 8
Dismantling and recycling 8
Dimension 57
Installation 57
Legend..... 59
Wiring diagrams 62

Dear Customer,
the product you have purchased is a centrifugal duct fan. To ensure optimum operation and guarantee a long life, read this manual carefully that explains how to effectuate a correct installation and to use and maintain the product properly. Following all the instructions ensures reliability and long life, both mechanically and electrically.
The manufacturer declines any responsibility for damages caused to persons or things deriving from the lack of observance of the following described instructions.
The product is constructed using state of the art technology and respects the standards in force regarding electrical equipment. It conforms with the EMC 2014/30/EU European Directive regarding radio interference suppression and electro-magnetic compatibility.

Installation and usage instructions

WARNING: Serious injury or death can be caused if these instructions are not applied!

- Do not use this product for uses that are different from those for which it has been designed.
- After having taken the product out of the packaging, ensure that it is not damaged or broken and, in particular, that:
  - the body and impeller of the equipment have not suffered impact damage or deformation;
  - as regards the impeller, ensure that:
    1) the movement of the impeller is not blocked in any way
    2) the impeller is fixed onto the rotating shaft well and rotates freely;

  If in doubt, immediately contact a qualified electrician.
- Do not leave parts of the packaging within reach of children or incompetent persons. To dispose of the packaging and the appliance at the end of its useful life refer to the recycling norms in force in your country.
- Immediately contact a qualified person (authorised dealer or the manufacturer) if the product is dropped or knocked to check its correct functioning.
- Do not touch the appliance with wet or humid parts of the body (e.g., hands or feet).
- This appliance can be used by children aged from 8 years and above and persons with reduced physical, sensory or mental capabilities or lack of experience and knowledge if they have been given supervision or instruction concerning use of the appliance in a safe way and understand the hazards involved. Children shall not play with the appliance. Cleaning and user maintenance shall not be made by children without supervision.
- The means of disconnection from the supply mains must have a contact separation in all poles and must provide full disconnection under overvoltage category III conditions.
- If there is a combustible-fed device (water heater, gas boiler, etc. of the sealed chamber type) in the room where the product is to be installed check that the re-circulation of air is sufficient to ensure a good combustion for the correct functioning of these devices, pre-

cautions must be taken to avoid the back-flow of gases into the room from the open flue of gas or other fuel-burning appliances.
- To avoid the risk of fire do not using the product in the presence of inflammable substances and vapours, such as alcohol, insecticides, petrol, etc.
- The product can be connected to the supply mains only if the voltage and the frequency of the supply mains correspond to those written in the rating label.
- In the case of malfunction, anomaly or any type of fault disconnect the appliance from the electrical main supply and contact a qualified person. Use only original spare parts for repairs.
- The electrical system to which the appliance is connected must conform with the local norms in force regarding electrical systems.
- The appliance must not be used to activate water heaters, room heaters, etc.
- It is forbidden for the appliance to discharge air into hot air ducts used for the evacuation of fumes coming from the combustion of stoves or other combustion devices.
  It must discharge directly outside the building.
- **AS THE EQUIPMENT IS BUILT AS CLASS I, IT MUST STRICTLY BE CONNECTED TO THE PLANT OR THE EARTHING TERMINAL OF THE PLACE OF INSTALLATION.**
- **CAUTION:** In order to avoid a hazard due to inadvertent resetting of the thermal cut-out, this appliance must not be supplied through an external switching device, such as a timer, or connected to a circuit that is regularly switched on and off by the utility.

WARNING: Damage can be caused to the device if the following instructions are not applied!

- Do not use the product when the room temperature is higher than the temperature indicated on the data plate.
- Do not leave the appliance exposed to atmospheric agents (rain, sun, snow, etc.). The possible applications of this product are illustrated in this manual.
- Do not immerse the appliance or parts of it in water or any other liquids.
- When cleaning or carrying out ordinary maintenance, check the integrity of the appliance.
- The flow of air or fumes that is conveyed by the appliance must be clean and free of greasy elements, soot, chemical/corrosive agents and inflammable or explosive mixtures, solid particles.
- Do not obstruct the air inlet and outlet of the appliance in any way whatsoever. When using air ducting make sure that the ducting is not blocked.
- For an optimum functioning of the appliance, it is necessary to ensure an adequate recirculation of air in the room.
  Consult the local norms with regards to this.
- The IPX4 protection level is only guaranteed when the extractor fan is installed horizontally.

A THE PRODUCT IS EQUIPPED WITH A MANUAL RESET PROTECTION DEVICE WHICH WILL TRIGGER IN THE CASE OF A FAULT.
YOU MUST ELIMINATE THE FAULT BEFORE CARRYING OUT MANUAL RESET.
ANY FURTHER RESETTING WILL ONLY BE POSSIBLE BY DISCONNECTING THE EQUIPMENT FROM THE POWER SUPPLY.

Mode of installation

The equipment must be installed only by a specialised technician!
None of the items in this range individually weigh more than 20 Kg, the maximum weight that can be handled by a single person. For the weights of specific products, see Tab. 1.

When the equipment is being handled or installed, safety gloves must be worn or other measures must be taken to prevent accidents and ensure the safety of yourself and others.
Observe sound power levels: technical documents. When planning, take into account sound insulation at the installation site.
Ensure you firmly anchor the equipment down, using the wall fixing brackets (Fig.12a or Fig.12b) or the fastening bands (provided as accessories Fig. 2 - B) if it is installed directly onto the duct.
When installing the equipment, if access to the vents is not protected by a raceway or other means, you must install a protection net (provided on request see Fig. 3/1) onto the vent to prevent risks of access to and contact with the moving parts.
Cut the grommet so that it perfectly adheres the diameter of the cable.
The type of cable to use is shown in Fig. 13. For the connection refer to Fig. 14 and specifically to the diagrams displayed under the lid of the wire terminal box (Fig. 4 - C).
AS THE EQUIPMENT IS BUILT AS CLASS I, IT MUST STRICTLY BE CONNECTED TO THE PLANT OR THE EARTHING TERMINAL OF THE PLACE OF INSTALLATION.
On completion of the electrical connections, check the connection clamps are tightened correctly, close the box and switch on the machine.
Once the machine has been switched on, check that:
- it is rotating in the correct direction, corresponding with that is described on the wire terminal box lid (Fig. 4 - C).
- the amount of electricity being absorbed corresponds with that specified on the plate.
- there are not excessive vibrations which could jeopardize the stability of the equipment.

If the equipment is connected with a regulator, ensure that this is in proportion to the power of the driven equipment.

Troubleshooting

PROBLEM	CAUSE AND REMEDY
The appliance does not switch on	**There is no voltage.** Check the main switch and/or the electrical connections.
The impeller does not turn	Check that its movement is not slowed down.

Maintenance and cleaning must only be carried out by qualified personnel

Before beginning cleaning or maintenance operations, turn off the equipment main switch and unplug the plug (if any) from the power supply.
Carry out periodical inspections of engine and fan cleanliness, in relation to the type of operation. These inspections should be carried out at regular intervals of around six months of continuous operation or after the fan has not been used for a long time.

Ordinary cleaning

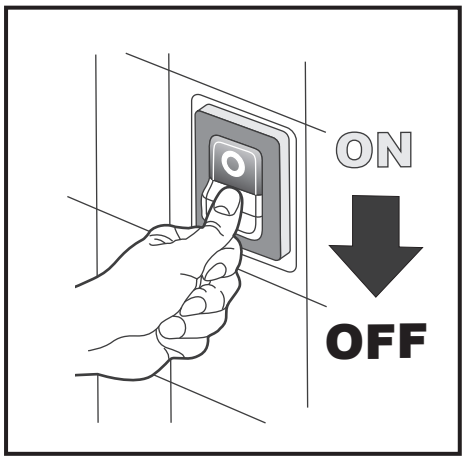

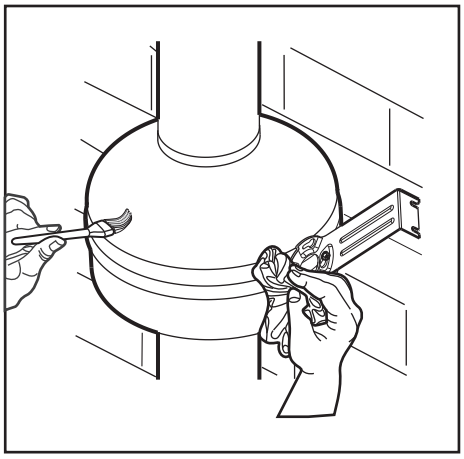
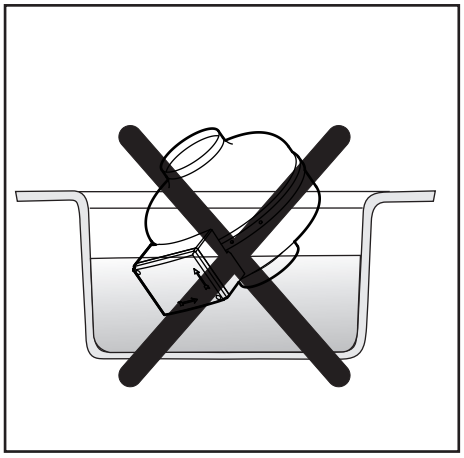

Dismantling and recycling

The product has been designed and constructed using high-quality materials and components that can be recycled or re-utilised.
If a crossed-out wheeled bin is illustrated on a product, this means that the product satisfies the requirements of the 2012/19/EU European Directive.
Make inquiries about the disposal collection methods of electrical and electronic products in force in the zone in which the product must be disposed of.
Conform to the local norms regarding the disposal of waste materials and do not dispose of old products in normal domestic waste material. A correct dismantling and disposal of products helps to prevent environmental pollution and possible injury to health.
Abusive disposal of the product by the user implies the application of administrative fines foreseen by the norms in force.

3 FRANÇAIS

En cas de doute sur la traduction, seul le texte en italien est valable (Traduction de la notice originale).

SOMMAIRE **Page**

Avertissement 2
Prescriptions pour l'installation et l'utilisation..... 9
Mode d'installation 10
Recherche pannes 11
Entretien et nettoyage ne doivent être effectués que par du personnel qualifié 11
Nettoyage périodique 11
Elimination et recyclage 11
Dimensions 57
Installation 57
Legend.....59
Branchements 62

Cher Client,
Le produit que vous avez acheté est un aspirateur centrifuge pour expulsion en conduits. Pour utiliser au mieux l'appareil et en garantir une longue durée de vie, lire attentivement ce livret, qui explique comment procéder à une installation correcte, à l'utilisation et à l'entretien du produit. Suivre toutes ces indications permet d'en assurer la résistance et la fiabilité, aussi bien électrique que mécanique.
Le constructeur décline toute responsabilité pour des dommages causés à des personnes ou des choses dérivant de la non-observance des prescriptions décrites ci-après.
Le produit est construit selon les règles de l'art et dans le respect des normes en vigueur en matière d'appareillage électrique. Il est conforme à la directive EMC 2014/30/UE pour la suppression des parasites radióelectriques et pour la compatibilité électromagnétique.

Prescriptions pour l'installation et l'utilisation

ATTENTION: la non-application des consignes suivantes peut causer des lésions, même mortelles!

- Ne pas employer ce produit pour un usage différent de celui pour lequel il a été conçu.
- Après avoir retiré le produit de son emballage, contrôler son intégrité et vérifier plus précisément que:
  - le corps de l'appareil et la roue n'aient subi aucun choc ou déformation;
  - la roue: 1) ne se bloque pas dans aucun de ses mouvements,
    2) est bien fixée à son arbre de rotation et qu'elle tourne librement;

  Dans le doute s'adresser à une personne professionnellement qualifiée.
- Ne pas laisser de parties de l'emballage à la portée d'enfants ou de personne incapables mentalement. Se pour débarrasser de l'emballage et de appareil arrivé en fin de vie, s'informer sur les lois de recyclage des déchets en vigueur dans votre pays.
- Si le produit tombe ou reçoit des coups, s'adresser immédiatement à une personne qualifiée (revendeur autorisé ou constructeur) pour en vérifier le fonctionnement correct.
- Ne pas toucher l'appareil avec des parties du corps humides ou mouillées (mains ou pieds par exemple).
- L'appareil peut être utilisé par des enfants d'au moins 8 ans et par des personnes aux capacités physiques, sensorielles ou mentales réduites, ou par des personnes ne disposant ni de l'expérience ni de la connaissance nécessaire, à condition que ces dernières soient supervisées ou qu'elles aient reçu les consignes sur l'utilisation sûre de l'appareil et sur la compréhension des dangers qu'il présente. Les enfants ne doivent pas jouer avec l'appareil. Le nettoyage et la maintenance réservés à l'utilisateur ne doivent pas être effectués par des enfants non surveillés.
- Les dispositifs de connexion au réseau d'alimentation doivent permettre le débranchement complet selon les conditions de la catégorie de surtension III.
- Si dans le même local d'installation du produit se trouve un appareil alimenté par combustible (chauffe-eau, appareil au méthane etc., de type non à "chambre étanche"), vérifier que l'arrivée d'air garantit une bonne combustion, afin de sauvegarder le fonctionnement

correct de tels dispositifs, en prenant les précautions afin d'éviter dans la pièce des reflux de gaz provenant du conduit d'évacuation des gaz ou autres appareils à combustion de carburant.

- Pour prévenir les risques d'incendie, ne pas utiliser le produit en présence de substances ou vapeurs inflammables, comme alcool, insecticides, essence etc.
- Connecter le produit au réseau d'alimentation seulement si la tension et la fréquence du réseau électrique correspondent à ceux reportés sur la plaque de firme.
- En cas de mauvais fonctionnement, d'anomalie ou de panne quelconque, désactiver l'appareil en le débranchant du réseau et en s'adressant au plus tôt à personnel qualifié. Pour une réparation éventuelle, demander formellement l'utilisation de pièces de rechange neuves.
- L'installation électrique à laquelle le produit est branché doit répondre aux normes en vigueur localement dans ce domaine.
- L'appareil ne doit pas être employé comme chauffe-eau, poêle. etc.
- L'appareil ne doit pas évacuer dans des conduits d'air chaud destinés à l'évacuation de fumées de combustion de poêle ou autre appareil à combustion. Il doit évacuer directement à l'extérieur.
- **LES APPAREILS RELEVENT DE LA CLASSE I ET DOIVENT DONC OBLIGATOIREMENT ETRE RACCORDES À L'INSTALLATION OU AU COLLECTEUR DE TERRE DU LIEU D'INSTALLATION.**
- **ATTENTION:** Afin d'éviter tout danger dû au réarmement involontaire du disjoncteur thermique, cet appareil ne doit pas être alimenté par un dispositif d'alimentation externe, comme un temporisateur, ou être connecté à un circuit régulièrement alimenté ou interrompu par le service.

ATTENTION: la non-application des consignes suivantes peut causer des dommages à l'appareil!

- Ne pas utiliser le produit à une température ambiante supérieure à celle indiquée sur la plaque d'identification.
- Ne pas laisser l'appareil exposé aux agents atmosphériques (pluie, soleil, neige, etc.). Les différentes applications du produit sont déductibles des illustrations de ce manuel.
- Ne pas immerger l'appareil ou ses pièces dans de l'eau ou des liquides.
- Contrôler l'état de l'appareil pendant le nettoyage ou l'entretien ordinaire.
- Le flux d'air ou de fumées que l'on veut canaliser doit être propre, c'est-à-dire sans éléments gras, suie, agents chimiques et corrosifs, mélanges inflammables ou explosifs, particules solides.
- N'obstruer en aucune manière la bouche de passage et d'évacuation d'air. Dans les appareils avec conduit, s'assurer que ce dernier n'est pas obstrué.
- Pour un fonctionnement optimal de l'appareil, il est indispensable de garantir une arrivée d'air suffisante dans le local.
  Dans ce but il est nécessaire de consulter les normes locales.
- L'indice de protection IPX4 ne peut être garanti que si l'aspirateur est installé à l'horizontale.

CET APPAREIL EST DOTE D'UN DISPOSITIF DE PROTECTION A REARMEMENT MANUEL QUI S'ACTIVE EN CAS D'ANOMALIE. AVANT DE PROCEDER AU REARMEMENT MANUEL, RESOUDRE L'ANOMALIE. LE REARMEMENT SUIVANT NE POURRA ETRE EFFECTUE QU'EN DEBRANHANT L'APPAREIL DE SON RESEAU D'ALIMENTATION.

Mode d'installation

L'appareil ne peut être installé que par un technicien spécialisé!
Chaque appareil de cette gamme ne dépasse pas les 20 kg, le poids maximal pouvant être déplacé par une seule personne. Pour connaître les poids de chaque produit, se reporter au Tab.1.

Pendant le déplacement et l'installation de l'appareil, il est obligatoire de porter des gants ou d'utiliser tout autre moyen nécessaire pour empêcher la survenance d'accidents et pour préserver la sécurité de l'opérateur et des autres personnes.
Évaluer le niveau d'émission sonore : cf. documentation technique. Lors de la conception de l'installation, tenir compte des moyens d'isolation phonique.
Fixer solidement l'appareil, en utilisant des brides de fixation murales (Fig.12a ou Fig.12b) ou les colliers de blocage (fournis comme accessoires Fig. 2 - B) si l'aspirateur est directement installé sur le conduit.
Si pour l'installation de l'appareil, l'accès aux bouches n'est pas canalisé ou protégé, il est obligatoire d'installer sur les bouches un filet de protection (fourni sur demande, voir Fig. 3/1), pour empêcher tout accès aux parties en mouvement.
Couper le presse-étoupe de sorte qu'il adhère parfaitement au diamètre du câble.
Le type de câble à utiliser est représenté à la Fig. 13. Pour le raccordement, se reporter à la Fig. 14 et plus particulièrement aux schémas reportés sous le couvercle du boîtier porte-contacts (Fig. 4 - C).
LES APPAREILS RELEVENT DE LA CLASSE I ET DOIVENT DONC OBLIGATOIREMENT ETRE RACCORDES À L'INSTALLATION OU AU COLLECTEUR DE TERRE DU LIEU D'INSTALLATION.
Une fois les branchements électriques terminés, vérifier le bon serrage des bornes de connexion, fermer le boitier de raccordement et mettre la machine en service.
Une fois la machine mise en fonction, effectuer les vérifications suivantes :
- le sens de rotation doit être correct et correspondre à celui reporté sur le couvercle du boîtier porte-contacts (Fig. 4 - C).
- l'absorption électrique doit correspondre à celle de la plaque.
- l'absence de vibrations excessives susceptibles de compromettre la stabilité de l'appareil.

Si l'appareil est branché au moyen d'un régulateur, s'assurer que ce dernier est proportionnel à la puissance de l'appareil piloté.

Recherche pannes

ANOMALIE	CAUSE ET REMEDE
L'appareil ne s'allume pas	**Défaut tension.** Contrôler l'interrupteur général ou les branche- ments électriques.
La partie mobile ne bouge pas	Contrôler qu'elle n'est pas freinée dans son mouvement.

Entretien et nettoyage ne doivent être effectués que par du personnel qualifié

Avant de procéder à n'importe quelle opération de nettoyage et de maintenance, éteindre l'interrupteur de l'appareil et débrancher l'éventuelle prise de raccordement au réseau.
Prévoir des inspections régulières pour vérifier l'état de propreté du moteur et du ventilateur en fonction du type de fonctionnement. Le moteur et le ventilateur doivent être nettoyés à des intervalles réguliers d'environ six mois de fonctionnement continu ou après une période d'inactivité prolongée.

Nettoyage périodique

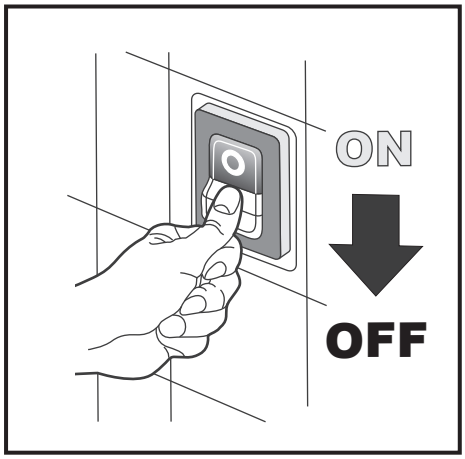

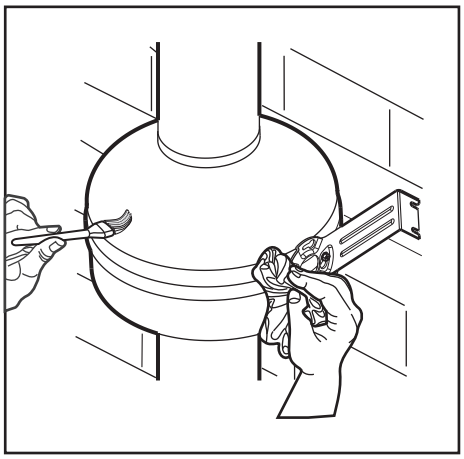
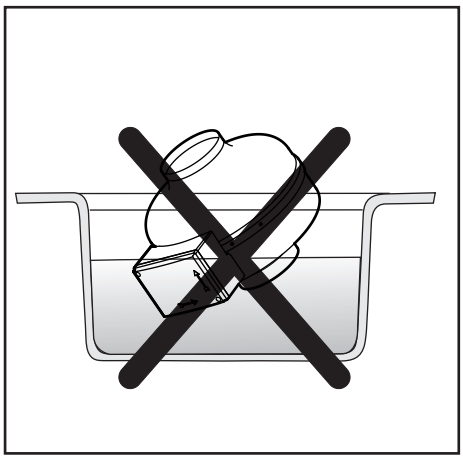

Elimination et recyclage

Le produit a été étudié et assemblé avec des matériaux et des composants de haute qualité, qui peuvent être recyclés et réutilisés. Si sur un produit se trouve le symbole d'un bidon barré avec roues, cela signifie que le produit satisfait aux exigences de la directive communautaire 2012/19/UE. S'informer sur les modalités de collecte des produits électriques et électroniques en vigueur dans la zone où l'on veut se débarrasser du produit.
Se conformer aux normes locales pour l'élimination des déchets et ne pas jeter les vieux produits dans les déchets domestiques. Une élimination convenable des produits aide à prévenir la pollution de l'environnement et de possibles dommages pour la santé. Une élimination abusive du produit par l'utilisateur implique l'application de sanctions administratives prévues par les lois en vigueur.

In Zweifelsfällen bezüglich der Übersetzung hat der italienische Text vorrang (Übersetzung der Originalanweisungen).

INHALTSVERZEICHNIS **Seite**

Hinweise 2
Installations- und Gebrauchsanleitungen 12
Aufstellungsweise 14
Fehlersuche 14
Wartungs- und Reinigungsarbeiten dürfen nur von qualifiziertem Personal ausgeführt werden 14
Ordentliche Reinigung 14
Demontage und Wiederverwertung 14
Abmessungen 57
Installation 57
Legende 59
Anschlüsse 62

Geehrter Kunde,
Bei dem von Ihnen erworbenen Produkt handelt es sich um einen Zentrifugalventilator für Rohre. Für eine bessere Nutzung und längere Lebensdauer des Geräts, diese Gebrauchsanweisung zur korrekten Installation, Verwendung und Wartung des Geräts aufmerksam durchzulesen. Die Beachtung aller Hinweise garantiert die elektrische und mechanische Langlebigkeit und Zuverlässigkeit des Geräts.
Der Hersteller lehnt jede Verantwortung für Schäden an Personen oder Dingen ab, die auf die Nichtbeachtung der nachfolgenden Vorgaben zurückzuführen sind.
Das Gerät wurde nach den anerkannten Regeln der Technik und gemäß den geltenden Bestimmungen über Elektrogeräte gebaut. Es entspricht der EMV-Richtlinie 2014/30/EU über Funkentstörung und elektromagnetische Verträglichkeit.

Installations- und Gebrauchsanleitungen

ACHTUNG: Die Nichteinhaltung der folgenden Anweisungen kann zu Verletzungen, auch mit tödlichem Ausgang, führen!

- Verwenden Sie dieses Gerät nicht für Zwecke, für die es nicht entworfen wurde.
- Nachdem Sie die Verpackung des Produkts entfernt haben, stellen Sie die Unversehrtheit des Produkts sicher und prüfen Sie insbesondere, dass:
  - das Gehäuse des Geräts sowie das Laufrad keine Stöße oder Verformungen erlitten haben;
  - das Laufrad: 1) in keiner Weise in seiner Bewegung behindert wird,
    2) gut an seiner Welle befestigt ist und frei dreht;

  Wenden Sie sich im Zweifelsfall an einen Fachmann.
- Lassen Sie keine Verpackungsteile in Reichweite von Kindern oder unzurechnungsfähigen Personen. Informieren Sie sich über die vor Ort geltenden Müllverwertungsbestimmungen, um die Verpackung und das Gerät am Ende seiner Lebensdauer zu entsorgen.
- Wenn das Gerät hinunterfällt oder Schlägen ausgesetzt wird, müssen Sie sich sofort an Fachmänner (autorisierter Wiederverkäufer oder Hersteller) wenden, um seine Betriebstüchtigkeit überprüfen zu lassen.
- Berühren Sie nie das Gerät mit feuchten oder nassen Körperteilen (z.B. Hände oder Füße).
- Dieses Gerät darf von Kindern über 8 Jahren und von Personen mit eingeschränkten körperlichen, sensorischen oder geistigen Fähigkeiten sowie mit mangelnden Erfahrungen oder mangelndem Wissen nur unter Aufsicht verwendet werden oder aber, wenn ihnen Anweisungen zum sicheren Gebrauch des Geräts gegeben wurden und sie sich der Gefahren, die von dem Gerät ausgehen können, bewusst sind. Kinder dürfen nicht mit dem Gerät spielen. Vom Benutzer durchzuführende Reinigungs- und Wartungsarbeiten dürfen von Kindern nur unter Aufsicht ausgeführt werden.
- Zum Abschalten vom Stromnetz muss eine allpolige Kontakttrennung vorliegen, die volle Unterbrechung entsprechend den Bedingungen der Überspannungskategorie III nach den Errichtungsbestimmungen sicherstellt.
- Ist in dem Raum, in dem der Ventilator installiert werden soll ein Brennstoffgerät vorhanden (Heißwasserbereiter, Gasheizkessel, etc. mit abgedichteter Brennkammer), stellen Sie

sicher, dass die Luftzirkulation ausreichend ist, um eine gute Verbrennung für den korrekten Betrieb dieser Geräte zu gewährleisten. Zur Vermeidung des Rückflusses von Gasen in den Raum aus offenen Abzugsrohren von Gas- oder anderen offenen Feuerungsgeräten muss Vorsorge getroffen werden.

- Sie das Gerät nicht benutzen in Präsenz von entflammbaren Substanzen oder Dämpfen (Alkohol, Insektenvertil-gungsmitteln, Benzin, usw.) betreiben, um Brandgefahren zu vermeiden.
- Das Gerät darf nur an das Stromnetz angeschlossen werden wenn Spannung und Frequenz den Daten auf dem Typenschild entsprechen.
- Trennen Sie bei Betriebsstörungen, Anomalien oder irgendwelchen Defekten das Gerät vom Haupt-Netz ab und wenden Sie sich so bald wie möglich an einen Fachmann. Bei Reparaturen dürfen ausschließliche Originalersatzteile verwendet werden.
- Die Elektroanlage, an welche das Gerät angeschlossen wird, muss den einschlägigen vor Ort geltenden Bestimmungen entsprechen.
- Das Gerät darf nicht als Schaltgerät für Boiler, Öfen, usw. verwendet werden.
- Das Gerät darf keinesfalls den bei der Verbrennung in Öfen oder anderen Verbrennungsgeräten entste-henden Rauch in Warmluftleitungen für den Rauchabzug ablassen. Der Rauch muss direkt ins Freie geleitet werden.
- **DIE IN KLASSE I HERGESTELLTEN GERÄTE MÜSSEN UNBEDINGT AN DIE ANLAGE ODER AN DIE ERDUNG AM INSTALLATIONSORT ANGESCHLOSSEN WERDEN.**
- **ACHTUNG:** Um jedwede Gefahr durch eine unbeabsichtigte Neueinstellung der thermischen Abschaltvorrichtung zu vermeiden, darf dieses Gerät nicht durch einen externes Schaltgerät wie beispielsweise einen Zeitgeber gespeist oder an einen Schaltkreis angeschlossen werden, der vom Energieversorger regelmäßig an- und abgeschaltet wird.

ACHTUNG: Die Nichteinhaltung der folgenden Anweisungen kann zu Schäden am Gerät führen!

- Verwenden Sie das Gerät nicht bei einer Umgebungstemperatur, die über der am Typenschild angeführten Temperatur liegt.
- Setzen Sie das Gerät nicht der Witterung (Regen, Sonne, Schnee, usw.) aus. Die möglichen Anwendungsweisen des Geräts werden in den Abbildungen dieser Gebrauchsanweisung erläutert.
- Das Gerät oder seine Teile nicht in Wasser oder Flüssigkeiten tauchen.
- Während der Reinigung oder ordentlichen Wartung die Unversehrtheit des Geräts überprüfen.
- Der zu leitende Luft- oder Rauchstrom muss sauber sein, d.h. er darf keine Fett- oder Rostpartikel, chemischen oder ätzenden Mittel, entflammbaren oder explosiven Mischungen enthalten, feststoffpartikel.
- Die Luftein- und Auslassöffnung nicht verstopfen. Bei Geräten, die in Leitungen installiert werden, überprüfen, dass die Leitung nicht verstopft ist.
- Für einen optimalen Betrieb des Geräts muss für einen angemessenen Luftzustrom in den Raum gesorgt werden.
  Für diese Zwecke wird auf die lokalen Bestimmungen verwiesen.
- Die Schutzart IPX4 kann nur bei horizontaler Installation des Saugers garantiert werden.

DIESES GERÄT IST MIT EINER MANUELL RÜCKSETZBAREN SCHUTZVORRICHTUNG AUSGESTATTET; DIESE WIRD IM STÖRUNGSFALL AKTIVIERT. BEVOR DIE MANUELLE RÜCKSETZUNG VORGENOMMEN WIRD, MUSS DIE STÖRUNG BEHOBEN WERDEN. ZUR RÜCKSETZUNG MUSS DAS GERÄT VOM STROMNETZ GETRENNT WERDEN.

Aufstellungsweise

Das Gerät darf nur von einem Fachtechniker installiert werden!
Alle Geräte dieser Serie wiegen einzeln nicht mehr als 20 kg, was als das von einer einzelnen Person handhabbare Maximalgewicht gilt. Nähere Angaben zum Gewicht eines jeden Produkts entnehmen Sie der Tab. 1.
Während der Handhabung und Installation des Geräts müssen Schutzhandschuhe getragen oder andere Mittel verwendet werden, um Unfälle zu vermeiden und sich selbst sowie andere zu schützen.
Schallleistungspegel beachten: siehe Technische Unterlagen. Während der Planung der Anlage sollten Maßnahmen zur Schalldämmung in Betracht gezogen werden.
Das Gerät muss mit Wandmontagebügeln (Abb.12a oder Abb.12b) bzw. mit den Befestigungsbindern (als Zubehör geliefert, Abb. 2 - B) gut befestigt werden, wenn die Installation direkt an der Leitung erfolgt.
Wenn bei einer besonderen Installation des Geräts der Zugang zu den Öffnungen nicht kanalisiert oder anders geschützt ist, muss an den Öffnungen ein Schutznetz befestigt werden (Lieferung auf Anfrage, siehe Abb. 3/1), um zu verhindern, dass Bewegungsteile frei zugänglich liegen.
Die Kabeldurchführung so einschneiden, dass sie sich dem Kabeldurchmesser perfekt anpasst.
Der zu verwendende Kabeltyp ist in Abb. 13 dargestellt. Hinsichtlich der Anschlüsse siehe Abb. 14 und insbesondere die Schaltpläne unter dem Deckel der Kontaktbuchse (Abb. 4 - C).
DIE IN KLASSE I HERGESTELLTEN GERÄTE MÜSSEN UNBEDINGT AN DIE ANLAGE ODER AN DIE ERDUNG AM INSTALLATIONSORT ANGESCHLOSSEN WERDEN.
Nachdem Sie die Anschlüsse vorgenommen haben, überprüfen Sie den korrekten Anzug der Klemmen, schließen Sie die Anschlussdose und nehmen Sie die Maschine in Betrieb.
Kontrollieren Sie nach Inbetriebnahme, dass:
- die Drehrichtung korrekt ist, also der am Deckel der Kontaktbuchse angeführten Drehrichtung entspricht (Abb. 4 - C).
- die Stromaufnahme der am Typenschild angeführten Stromaufnahme entspricht.
- keine übermäßigen Schwingungen die Stabilität des Geräts beeinträchtigen.

Wenn das Gerät über einen Regelgerät angeschlossen ist, muss sichergestellt werden, dass dieses sich für die Leistung des gesteuerten Geräts eignet.

Fehlersuche

STÖRUNG	URSACHE UND DEREN BEHEBUNG
Das Gerät schaltet sich nicht ein	**Keine Spannung.** Kontrollieren Sie den Hauptschalter oder die elektrischen Anschlüße.
Das Laufrad bewegt sich nicht	Das Laufrad bewegt sich nicht.

Wartungs- und Reinigungsarbeiten dürfen nur von qualifiziertem Personal ausgeführt werden

Vor jeder Reinigungs- und Wartungstätigkeit müssen der Schalter des Geräts ausgeschaltet und der eventuelle Netzstecker ausgesteckt werden.
Überprüfen Sie Motor und Laufrad je nach behandeltem Betriebsart regelmäßig auf ihre Sauberkeit. Der Motor und der Lüfter müssen regelmäßig nach rund sechs Monaten Dauerbetrieb oder nach längerem Stillstand gereinigt werden.

Ordentliche Reinigung

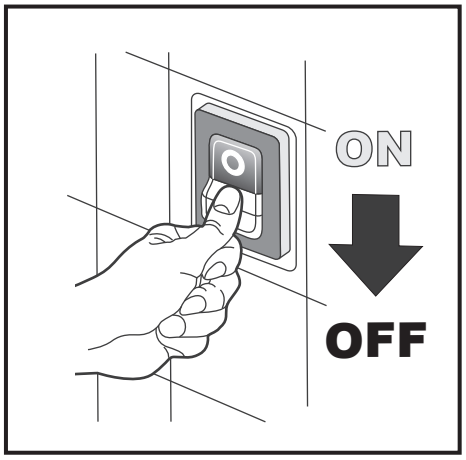

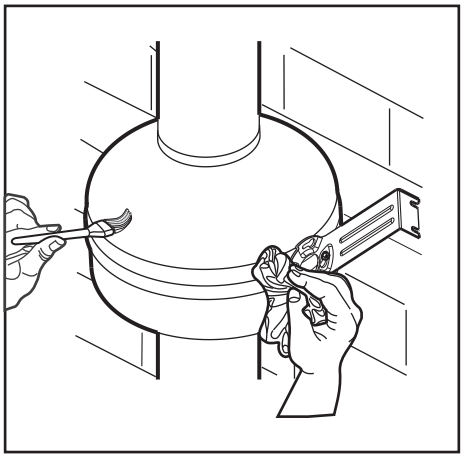
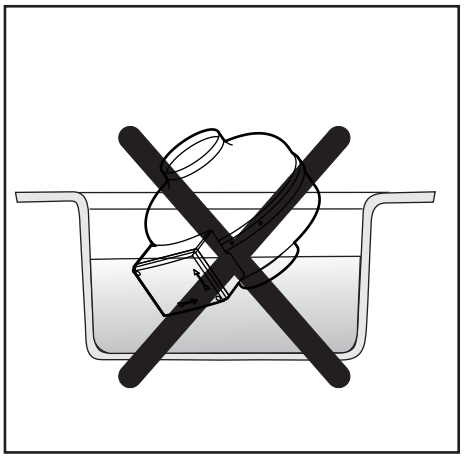

Demontage und Wiederverwertung

Das Gerät wurde mit hochqualitativen Werkstoffen und Komponenten entworfen und zusammengebaut, die wiederverwertet und erneut verwendet werden können. Wenn auf einem Produkt das Symbol mit einer durchgestrichenen, beräderten Tonne vorhanden ist, erfüllt das Produkt die Anforderungen der EU-Richtlinie 2012/19/EU. Informieren Sie sich über die geltenden Samm-lungsmethoden von elektrischen und elektronischen Produkten im Gebiet, in dem das Produkt entsorgt werden soll. Befolgen Sie die lokalen Bestimmungen über die Abfallentsorgung und werfen Sie Altgeräte nicht in den normalen Haushaltsmüll. Eine angemessene Entsorgung der Geräte hilft bei der Vorbeugung von Umweltver- schmutzung und von möglichen Gesundheitsschäden. Bei rechtswidriger Entsorgung des Geräts vonseiten des Benutzers werden die von den geltenden Bestimmungen vorgesehenen Verwaltungsstrafen auferlegt.

5 ESPAÑOL

Para cualquier duda referente a la traducción solamente se considerará válido el texto en italiano (Traducción de las instrucciones originales).

INDICE **Página**

Advertencias 2
Instrucciones para la instalación y el uso 15
Metodo de instalacion 16
Búsqueda de averías 16
Mantenimiento y limpieza a realizar únicamente por personal cualificado 17
Limpieza habitual 17
Desmantelamiento y reciclaje 17
Dimensiones 57
Instalación 57
Leyenda..... 59
Conexiones 62

Apreciado Cliente,
El producto que Ud. ha comprado es un ventilador centrífugo para conducto. Para utilizar de la mejor manera el aparato y garantizar su larga duración, leer atentamente este manual, que explica como instalar, usar y mantener correctamente el producto. Seguir todas estas indicaciones significa asegurar su duración y fiabilidad, tanto eléctrica como mecánica.
El constructor declina toda responsabilidad por daños causados a personas o cosas, ocasionados por la falta de observación de las instrucciones descritas a continuación.
El producto ha sido fabricado, siguiendo la ley, respetando las normativas vigentes en materia de aparatos eléctricos. Es conforme a la directiva EMC 2014/30/UE para la supresión de las interferencias y para la compatibilidad electromagnética.

Instrucciones para la instalación y el uso

¡ATENCIÓN: no respetar cuanto sigue puede causar lesiones, incluso mortales!

- No destinar este producto a un uso diferente de aquel para el que ha sido proyectado.
- Tras retirar el producto del embalaje, comprobar que está completo y sobre todo que:
  - El cuerpo del aparato y el girante no han sufrido choques o deformaciones.
  - El girante: 1) No está obstruido en ninguna zona de su movimiento.
    2) Está bien fijado a su eje de rotación y gira libremente.

  Si persisten dudas, dirigirse en seguida a una persona profesionalmente cualificada.
- No dejar partes del embalaje al alcance de niños o de personas incapacitadas. Para la eliminación del embalaje y del instrumento mismo, al final de su ciclo de vida, informarse sobre las normativas de reciclaje de residuos vigentes en el propio País.
- Si el producto cae o recibe golpes, dirigirse en seguida a personal cualificado (revendedor autorizado o fabricante) par verificar su correcto funcionamiento.
- No tocar el aparato con partes del cuerpo húmedas o mojadas (por ejemplo manos o pies).
- El aparato es apto para un uso destinado a niños de edad inferior a 8 años y personas con capacidad reducida a nivel físico, sensorial o mental, o sin la experiencia o el conocimiento necesarios, siempre bajo vigilancia o una vez que estas hayan recibido las instrucciones referentes a un uso seguro del aparato y la información del riesgo inherente al mismo. Los niños no deben jugar con el aparato. La limpieza y el mantenimiento a cargo del usuario no se realizarán por niños sin vigilancia.
- Los dispositivos de conexión de la red de alimentación tienen que permitir la desconexión total en las condiciones de la categoría de sobretensión III.
- Si en el mismo local de instalación del producto hay un aparato alimentado con combustible (calentador de agua, estufa a metano etc., que no sean de tipo “cámara estanca”), cerciorarse que el retorno de aire garantice una buena combustión, para salvaguardar el correcto funcionamiento de tales dispositivos, tomando precauciones para evitar que haya reflujo de gases en la habitación procedentes de la chimenea de descarga de los

gases o de otros equipos de combustión de carburante.
- Para evitar peligros de incendio, no utilizar este producto con sustancias o vapores inflamables, como alcohol, insecticidas, gasolina etc.
- Conecte el producto a la red de alimentación únicamente si la tensión y la frecuencia de la red eléctrica corresponden con las que se recogen en la placa.
- En caso de mal funcionamiento, anomalía o avería de cualquier tipo, desactivar el aparato desconectándolo de la red y dirigirse inmediatamente a personal cualificado. Para su eventual reparación, solicitar taxativamente el empleo de repuestos originales.
- La instalación eléctrica a la que ha sido conectado el producto debe respetar las normativas vigentes localmente en lo que se refiere a instalaciones eléctricas.
- El aparato no debe ser usado como activador de calienta-baños, estufas, etc.
- El aparato no debe absolutamente descargarse en conductos de aire caliente dedicados a la evacuación de humos que deriven de la combustión de estufas o de otros aparatos a combustión. Debe descargarse directamente al exterior.
- **LOS APARATOS ESTÁN FABRICADOS EN CLASE I, DEBIENDO CONECTARSE OBLIGATORIAMENTE A LA INSTALACIÓN O EL COLECTOR DE TIERRA DEL LUGAR DE INSTALACIÓN.**
- **ATENCIÓN:** Para prevenir cualquier peligro debido al reinicio involuntario del interruptor térmico, este dispositivo no debe alimentarse con un dispositivo de conmutación externo, como un temporizador, ni conectarse a un circuito que normalmente es alimentado o desalimentado por el servicio.

¡ATENCIÓN: no respetar cuanto sigue puede causar daños al aparato!

- No utilizar el producto a una temperatura ambiente superior a la indicada en su ficha de datos.
- No dejar el aparato expuesto a agentes atmosféricos (lluvia, sol, nieve, etc.). Las posibles aplicaciones del producto pueden ser deducidas de las ilustraciones de este manual.
- No sumergir el aparato o partes de éste en agua o líquidos.
- Durante la limpieza o mantenimiento ordinario, controlar la integridad del aparato.
- El flujo de aire o humos que se desea encaminar debe ser limpio, es decir no debe presentar elementos grasos, hollín, agentes químicos y/o corrosivos, mezclas inflamables o explosivas, partículas sólidas.
- No obstruir, de ninguna manera, la boca de salida y de descarga del aire. En los aparatos con conducto, cerciorarse que este último no esté obstruido.
- Para un óptimo funcionamiento del aparato, es indispensable garantizar un adecuado retorno del aire en el local. Para esta finalidad consultar las normativas locales.
- El grado de protección IPX4 solo está garantizado en caso de instalación horizontal del aspirador.

ESTE APARATO DISPONE DE UN DISPOSITIVO DE PROTECCIÓN DE RESTABLECIMIENTO MANUAL. ESTE SE PONDRÁ EN FUNCIONAMIENTO EN CASO DE ANOMALÍA. ANTES DE REALIZAR EL RESTABLECIMIENTO MANUAL, SOLUCIONAR LA ANOMALÍA. EL SIGUIENTE RESTABLECIMIENTO SOLO SE REALIZARÁ DESCONECTANDO EL APARATO DE LA RED DE ALIMENTACIÓN.

Metodo de instalacion

¡Solamente personal técnico especializado puede instalar el equipo!
Todos uno de los aparatos de esta gama no supera los 20 kg de peso, capacidad máxima que puede mover una sola persona. Para información sobre el peso de cada producto, ver la Tabla 1.
Durante la movilización y la instalación del aparato es obligatorio el uso de guantes u otro equipamiento para evitar accidentes y garantizar la seguridad propia y de otras personas.
Valoración del nivel sonoro: véase documentación técnica. En fase de diseño de la instalación, tenga en cuenta el aislamiento sonoro.

Instalar firmemente el aparato, utilizando estribos de fijación de pared (Fig. 12a o Fig. 12b) o fajas de bloqueo (se suministran como accesorios Fig. 2 - B) si se instala directamente en el conducto.
Si en la instalación específica del aparato el acceso a las entradas no está canalizado o protegido con otro medio, es obligatorio instalar una red de protección en las entradas (dicha red se suministra bajo solicitud, ver Fig. 3/1) para evitar el riesgo de acceso a zonas en movimiento.
Cortar el pasahilos de manera que se adhiera perfectamente al diámetro del cable.
El tipo de cable que debe usarse se indica en la Fig. 13. Para conectarlo, consultar la Fig. 14, y específicamente los gráficos incluidos debajo de la cubierta de la caja portacontactos (Fig. 4 - C).
LOS APARATOS ESTÁN FABRICADOS EN CLASE I, DEBIENDO CONECTARSE OBLIGATORIAMENTE A LA INSTALACIÓN O EL COLECTOR DE TIERRA DEL LUGAR DE INSTALACIÓN.
Una vez finalizadas las conexiones eléctricas, comprobar que las abrazaderas de conexión están bien ajustadas, cerrar la caja de conexión y poner la máquina en marcha.
Cuando la máquina esté funcionando, comprobar lo siguiente:
- El sentido de rotación es correcto, correspondiéndose al indicado en la cubierta de la caja portacontactos (Fig. 4 - C).
- La absorción eléctrica se corresponde la indicada en la placa.
- No hay muchas vibraciones que puedan afectar la estabilidad del aparato.

Si el aparato está conectado mediante un regulador, comprobar que este se corresponde a la potencia del aparato dirigido.

Búsqueda de averías

ANOMALÍA	CAUSA Y REMEDIO
El aparato no se enciende	**Falta tensión.** Controlar el interruptor general o las conexiones eléctricas.
El rotor no se mueve	Controlar que su movimiento no sea frenado.

Mantenimiento y limpieza a realizar únicamente por personal cualificado

Antes de proceder a realizar cualquier operación de limpieza y mantenimiento, desconectar el interruptor del aparato y desenchufar el enchufe conectado a la red.
Llevar a cabo revisiones periódicas de limpieza del motor y la pantalla, según el tipo de funcionamiento. La limpieza del motor y del ventilador debe realizarse en intervalos regulares de, aproximadamente, seis meses de funcionamiento continuo o después de un periodo de inactividad largo.

Limpieza habitual

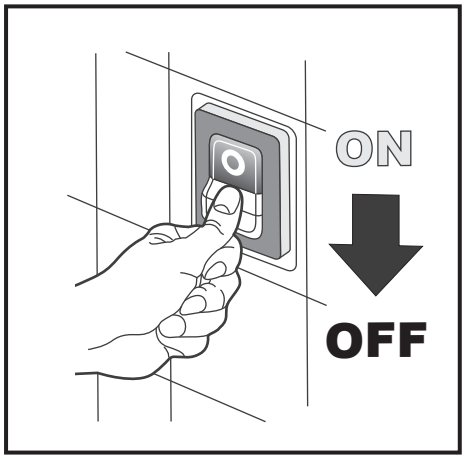

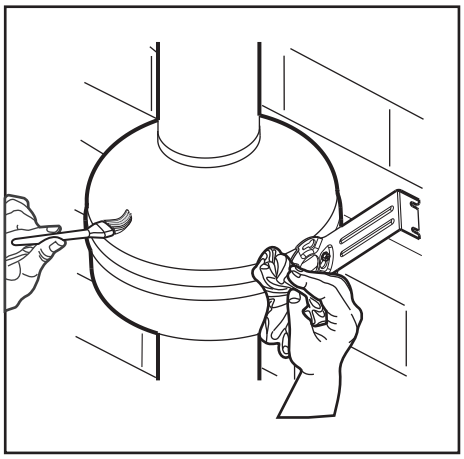
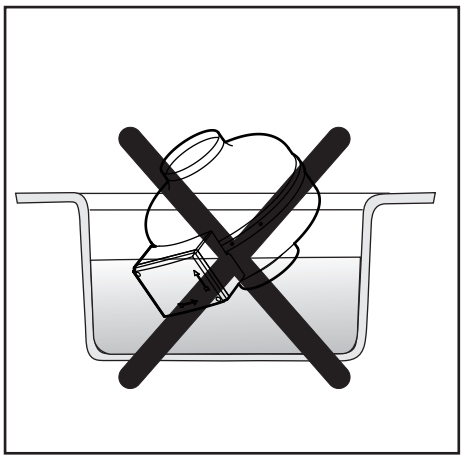

Desmantelamiento y reciclaje

El producto ha sido proyectado y ensamblado con materiales y componentes de alta calidad, que pueden ser reciclados y reutilizados.
Si un producto lleva el símbolo de un bidón barrado con ruedas, esto quiere decir que el producto satisface los requisitos de la directiva comunitaria 2012/19/EU.
Informarse sobre la modalidad de recogida de los productos eléctricos y electrónicos en vigor en la zona en la que se desea deshacerse del producto.
Atenerse a las normativas locales para la eliminación de residuos y no arrojar los viejos productos entre los normales residuos domésticos. Una eliminación adecuada de los productos ayuda a prevenir la contaminación ambiental y los posibles daños a la salud. La eliminación abusiva del producto, por parte del usuario, comporta la aplicación de las sanciones administrativas previstas por la normativa vigente.

Para qualquer dúvida sobre a tradução somente o texto em Italiano será válido (Tradução das instruções originais).

INDICE **Página**

Avisos 2
Instruções para a instalação e uso 18
Método de instalaçao 19
Localização de avarias 20
A manutenção e a limpeza devem ser efetuadas somente por pessoal qualificado 20
Limpeza ordinária 20
Destruição e reciclagem 20
Dimensões 57
Instalação 57
Legenda..... 60
Ligações 62

Prezado Cliente,
o produto que adquiriu é um ventilador centrífugo, de expulsão para conduta. Para utilizar o aparelho da melhor maneira e garantir uma longa duração do mesmo, ler deste manual com atenção, que explica como efectuar uma correcta instalação, utilização e manutenção do produto. Seguir todas estas indicações significa garantir a sua duração e fiabilidade, seja eléctrica seja mecânica.
O fabricante exime-se de qualquer responsabilidade por danos causados a pessoas ou coisas, decorrentes da falta de observação das instruções contidas as seguir.
O produto é fabricado segundo a regra da arte e no respeito das normas vigentes em matéria de aparelhagens eléctricas. É conforme à directiva EMC 2014/30/UE para a supressão das interferências de rádio e para a compatibilidade electromagnética.

Instruções para a instalação e uso

ATENÇÃO: a falta de aplicação de quanto segue pode causar ferimentos, até mortais!

- Não utilizar este produto para um uso diferente daquele para o qual foi projectado.
- Após ter retirado o produto da embalagem, assegurar-se da sua integridade e em particular que:
  - o corpo do aparelho e o rotor não tenham sofrido colisões ou deformações;
  - o rotor: 1) não esteja obstruído de nenhum modo em seu movimento,
    2) esteja bem fixado ao seu eixo de rotação e gire livremente;

  Na dúvida, entrar logo em contacto com um técnico qualificado.
- Não deixar partes da embalagem ao alcance de crianças ou deficientes. Para a eliminação da embalagem, e do próprio instrumento no fim da sua vida, informarse sobre as normas de reciclagem de lixos vigentes no próprio País.
- Em caso de queda ou choque, contactar logo o pessoal qualificado (revendedor autorizado ou fabricante) para verificar o seu correcto funcionamento.
- Não tocar no aparelho com partes do corpo húmidas ou molhadas (por exemplo, mãos ou pés).
- O aparelho pode ser utilizado por crianças com mais de 8 anos e por pessoas com capacidade física, sensoriais ou mentais reduzidas, ou sem experiência ou o conhecimento necessário, desde que sob supervisão ou após terem recebido instruções relativas ao uso seguro do aparelho e à compreensão dos perigos a ele inerentes. As crianças não devem brincar com o aparelho. A limpeza e a manutenção destinada a ser efetuada pelo usuário não deve ser efetuada por crianças sem supervisão.
- Os dispositivos de conexão da rede de alimentação devem consentir a desconexão completa nas condições da categoria de sobretensão III.
- Se no mesmo local de instalação do produto estiver presente um aparelho alimentado a combustível (aquecedor de água, estufa a metano etc., do tipo não com “câmara estanque”), verificar que a circulação de ar garante uma boa combustão, a fim de salvaguardar o funcionamento correcto de tais dispositivos, tomando precauções para evitar que na sala seja presente um refluxo de gás procedente do tubo de descarga dos gases ou de outros aparelhos de combustão de carburante.

- Para evitar perigos de incêndios, não utilizar o aparelho na presença de substâncias ou vapores inflamáveis, como álcool, insecticidas, gasolina, etc.
- Ligue o produto na rede de alimentação somente se a tensão e a frequência da rede eléctrica correspondem àquelas indicadas na placa de identificação.
- Em caso de mau funcionamento, anomalia ou avaria de qualquer natureza, desactivar o aparelho desligando-o da corrente e entrar em contacto o mais rápido possível com pessoal qualificado. Para a eventual reparação, solicitar taxativamente a utilização de peças sobressalentes originais.
- A instalação eléctrica à qual é ligado o produto deve responder às normas vigentes no lugar de uso com relação a instalações eléctricas.
- O aparelho não deve ser utilizado como actuador de aquecedores de água, estufas, etc.
- O aparelho não deve absolutamente descarregar em condutas de ar quente utilizados para a extracção de fumos decorrentes da combustão de estufas ou outros aparelhos por combustão. Deve descarregar directamente para fora.
- **OS APARELHOS, SENDO CONSTRUÍDOS EM CLASSE I, DEVEM SER OBRIGATORIAMENTE CONECTADOS À PLANTA OU COLETOR DE TERRA DO LOCAL DE INSTALAÇÃO.**
- **ATENÇÃO:** Para evitar qualquer perigo devido à reinicialização acidental do dispositivo térmico de interrupção, este aparelho não deve ser alimentado por um dispositivo de manobra externo, como um temporizador, ou ser conectado a um circuito que é regularmente alimentado ou desalimentado pelo serviço.

ATENÇÃO: a falta de aplicação de quanto segue pode causar danos ao aparelho!

- Não empregar o produto a uma temperatura ambiente superior àquela indicada na etiqueta de dados.
- Não deixar o aparelho exposto a agentes atmosféricos (chuva, sol, neve, etc.). As possíveis aplicações do produto podem ser visualizadas nas ilustrações deste manual.
- Não mergulhar o aparelho ou outras partes em água ou líquidos.
- Durante a limpeza ou manutenção regular, controlar a integridade do aparelho.
- O fluxo de ar ou fumos que se quer transferir deve estar limpo, isto é, sem elementos gordurosos, fuligem, agentes químicos e corrosivos, misturas inflamáveis ou explosivas, partículas sólidas.
- Não obstruir de maneira nenhuma o bocal de extracção e de descarga do ar. Nos aparelhos para conduta, verificar que a conduta não esteja obstruída.
- Para o funcionamento excelente do aparelho, é indispensável garantir uma circulação adequada de ar no local. Para tal fim devem ser consultadas as normas locais.
- O grau de proteção IPX4 é garantido somente no caso de instalação horizontal do aspirador.

ESTE APARELHO É PROVIDO DE UM DISPOSITIVO DE PROTEÇÃO A REARME MANUAL; ESTE ENTRARÁ EM FUNÇÃO EM CASO DE ANOMALIA. ANTES DE EXECUTAR O REARME MANUAL, RESOLVER A ANOMALIA. O REARME SUCESSIVO OCORRERÁ SOMENTE DESCONECTANDO O APARELHO DA REDE DE ALIMENTAÇÃO.

Método de instalaçao

A aparelhagem pode ser instalada somente por um técnico especializado!
Nenhum aparelho desta gama supera individualmente 20 Kg de peso, que é a carga máxima movimentável por uma única pessoa. Para os pesos de cada produto individual ver a Tab. 1.
Durante a movimentação e a instalação do aparelho é obrigatório o emprego de luvas ou outro meio para prevenir acidentes e a

garantia da proteção própria e de terceiros.
Avaliar o nível de ruído: consultar documentação técnica. Na fase de projeto da planta levar em consideração dispositivos de atenuação do ruído.
Assegurar-se de ancorar firmemente o aparelho, usando os suportes de fixação à parede (Fig.12a ou Fig.12b) ou as faixas de fixação (fornecidas como acessórios Fig. 2 - B) se for instalado diretamente sobre o tubo.
Se na instalação específica do aparelho o acesso às bocas não estiver canalizado ou protegido por outros meios, é obrigatório instalar nas bocas uma rede de proteção (fornecida a pedido; ver Fig. 3/1), para evitar o risco de acesso a peças em movimento.
Cortar o passa-cabo de modo a aderir perfeitamente ao diâmetro do cabo.
O tipo de cabo a ser empregado é representado na Fig. 13. Para a conexão referir-se à Fig. 14 e em modo específico aos esquemas presentes sob a cobertura da caixa de contatos (Fig. 4 - C).
OS APARELHOS, SENDO CONSTRUÍDOS EM CLASSE I, DEVEM SER OBRIGATORIAMENTE CONECTADOS À PLANTA OU COLETOR DE TERRA DO LOCAL DE INSTALAÇÃO.
Terminadas as conexões elétricas, verificar o correto aperto dos bornes de conexão, fechar a caixa de conexão e colocar a máquina em operação.
Uma vez colocada a máquina em função verificar que:
- o sentido de rotação esteja correto, correspondente àquele rreferido na cobertura da caixa de contatos (Fig. 4 - C).
- a absorção elétrica corresponda àquela da etiqueta.
- não hajam vibrações excessivas que possam comprometer a estabilidade do aparelho.

Se o aparelho estiver conectado através de um regulador, assegurar-se que este seja proporcional à potência do aparelho pilotado.

Localização de avarias

ANOMALIA	CAUSA E SOLUÇÃO
O aparelho não acende	**Falha de tensão.** Controlar o interruptor geral ou as ligações eléctricas.
O rotor não mexe	Controlar que não seja travada no seu movimento.

A manutenção e a limpeza devem ser efetuadas somente por pessoal qualificado

Antes de proceder a qualquer operação de limpeza e manutenção, desligar o interruptor do aparelho e retirar a eventual tomada de conexão à rede.
Realizar inspeções periódicas do motor e limpeza e do ventilador, em relação ao tipo de operação. Essas inspeções devem ser realizadas em intervalos regulares de cerca de seis meses de operação contínua ou após o ventilador não ter sido usado por um longo tempo.

Limpeza ordinária

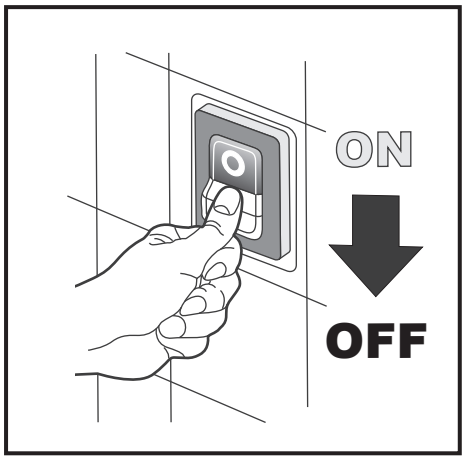

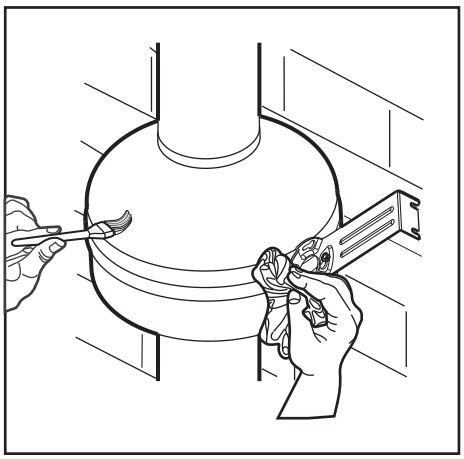
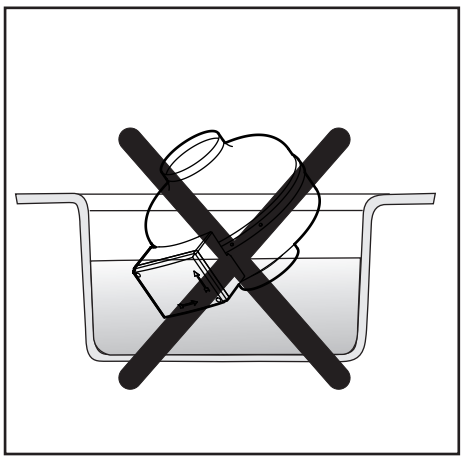

Destruição e reciclagem

O produto foi projectado e montado com materiais e componentes de alta qualidade que podem ser reciclados e reutilizados.
Se num produto for encontrado o símbolo de um balde do lixo barrado com rodas, quer dizer que o produto satisfaz os requisitos da directiva comunitária 2012/19/EU.
Deve informar-se sobre as modalidades de recolha dos produtos eléctricos e electrónicos em vigor na região onde for preciso desfazer-se do produto.
Deve cumprir as normas locais para a eliminação dos lixos e não jogar os produtos velhos no lixo doméstico. Uma eliminação adequada dos produtos ajuda a prevenir a poluição ambiental e possíveis danos à saúde.
A eliminação do produto fora das normas por parte do utente implica a aplicação de penas administrativas previstas pela norma em vigor.

7 ΕΛΛΗΝΙΚΑ

Σε περίπτωση ανακριβών ή επισφαλείς μετάφραση, μόνο η ιταλική κείμενο εφαρμόζεται (Μετάφραση των πρωτότυπων οδηγιών).

ΠΙΝΑΚΑΣ ΠΕΡΙΕΧΟΜΕΝΩΝ **Σελίδα**

Προειδοποιήσεις 2
Οδηγίες για την εγκατάσταση και τη χρήση 21
Μέθοδος εγκατάστασης 23
Ανίχνευση βλαβών 23
Η Συντήρηση και ο καθαρισμός πρέπει να εκτελούνται μόνο από εξειδικευμένο προσωπικό 23
Τακτικός καθαρισμός 23
Αποξήλωση και ανακύκλωση 23
διαστάσεις 57
Τοποθέτηση 57
Υπόμνημα 60
Συνδέσεις 62

Αγαπητέ Πελάτη,
Το προϊόν που αγοράσατε είναι ένας φυγόκεντρος αεραγωγός απαγωγής. Για να κάνετε την καλύτερη δυνατή χρήση της συσκευής και για να εξασφαλίσετε μακρά διάρκεια λειτουργίας της, να διαβάσετε προσεκτικά αυτό το εγχειρίδιο, που εξηγεί πώς να προχωρήσετε στη σωστή εγκατάσταση, χρήση και συντήρηση αυτού του προϊόντος. Η πιστή τήρηση αυτών των οδηγιών σημαίνει διασφάλιση της διάρκειας και της αξιοπιστίας του, τόσο από ηλεκτρική όσο και από μηχανική πλευρά.
Ο κατασκευαστής δε φέρει καμία ευθύνη για ζημιές εις βάρος προσώπων ή πραγμάτων που προήλθαν από τη μη τήρηση των οδηγιών που αναφέρονται παρακάτω.
Το προϊόν είναι άριστα κατασκευασμένο και σύμφωνα με τους κανονισμούς που ισχύουν στον τομέα των ηλεκτρικών συσκευών. Είναι σύμφωνο με την οδηγία EMC 2014/30/EU για την εξάλειψη των ραδιοφωνικών διαταραχών και για την ηλεκτρομαγνητική συμβατότητα.

Οδηγίες για την εγκατάσταση και τη χρήση

ΠΡΟΣΟΧΗ: η έλλειψη εφαρμογής των όσων ακολουθούν μπορεί να προκαλέσει τραυματισμούς, ακόμη και θανάσιμους!

- Μην χρησιμοποιείτε το προϊόν αυτό για διαφορετική χρήση από αυτήν για την οποία έχει κατασκευαστεί.
- Αφού βγάλτε το προϊόν από τη συσκευασία του βεβαιωθείτε για την ακεραιότητά του και συγκεκριμένα ότι:
  -Το σώμα της συσκευής και η πτερωτή δεν έχουν υποστεί χτυπήματα ή παραμορφώσεις,
  -η φτερωτή: 1) δεν παρεμποδίζεται με οποιονδήποτε τρόπο η κίνησή της,
  2) είναι καλά στερεωμένη στον άξονα περιστροφής και γυρίζει ελεύθερα.
  Σε περίπτωση αμφιβολίας, απευθυνθείτε αμέσως σε έναν ειδικευμένο επαγγελματία.
- Μην αφήνετε μέρη της συσκευασίας κοντά σε παιδιά ή σε ακατάλληλα άτομα. Σχετικά με τη διάθεση της συσκευασίας ως απόρριμμα, και του ίδιου του οργάνου στο τέλος της ζωής του, πληροφορηθείτε σχετικά με τους κανονισμούς ανακύκλωσης απορριμμάτων που ισχύουν στη Χώρα σας.
- Εάν το προϊόν πέσει ή χτυπηθεί, απευθυνθείτε αμέσως σε ειδικευμένο προσωπικό (εξουσιοδοτημένο κατάστημα πώλησης ή κατασκευαστής) για να εξακριβώσετε τη σωστή λειτουργία του.
- Μην αγγίζετε τη συσκευή με υγρά ή βρεγμένα μέρη του σώματος (για παράδειγμα χέρια ή πόδια).
- Η συσκευή μπορεί να χρησιμοποιηθεί από παιδιά ηλικίας όχι μικρότερης των 8 ετών και από άτομα με μειωμένη σωματική, αισθητήρια ή διανοητική ικανότητα ή έλλειψη εμπειρίας ή απαραίτητων γνώσεων, αρκεί να επιβλέπονται ή να έχουν λάβει τις σχετικές οδηγίες ασφαλούς χρήσεως της συσκευής και να έχουν επίγνωση των κινδύνων που συνδέονται με αυτή. Τα παιδιά δεν πρέπει να παίζουν με τη συσκευή. Ο καθαρισμός και η συντήρηση προβλέπεται να γίνονται από τον χρήστη, ενώ δεν πρέπει να γίνονται από παιδιά χωρίς επίβλεψη.
- Οι διατάξεις σύνδεσης στο δίκτυο τροφοδοσίας πρέπει να επιτρέπουν την πλήρη αποσύνδεση στις συνθήκες που προβλέπονται για την κατηγορία υπερβολικής τάσης III.
- Εάν στον ίδιο χώρο εγκατάστασης του προϊόντος υπάρχει μία συσκευή η οποία τροφοδοτείται

με καύσιμο (θερμοσίφωνο, θερμάστρα φυσικού αερίου κλπ. τύπου μη “στεγανού θαλάμου”), βεβαιωθείτε ότι η εισαγωγή αέρα εξασφαλίζει μία καλή καύση, προκειμένου να διασφαλιστεί η σωστή λειτουργία των συσκευών αυτών, λαμβάνοντας μέτρα προφύλαξης προκειμένου να αποφύγετε τη διαρροή αερίων στο χώρο που προέρχονται από τον αγωγό εξαγωγής καυσαερίων ή άλλες συσκευές καύσης καυσίμου.

- Προς αποφυγή κινδύνου πυρκαγιάς, μην τη χρησιμοποιείτε όταν υπάρχουν εύφλεκτες ουσίες ή αναθυμιάσεις, όπως οινόπνευμα, εντομοκτόνα, βενζίνη κλπ.
- Συνδέστε τη συσκευή στο δίκτυο τροφοδοσίας μόνο εάν η τάση και η συχνότητα του ηλεκτρικού δικτύου αντιστοιχούν σε αυτές που αναγράφονται στην πλακέτα.
- Σε περίπτωση δυσλειτουργίας, ανωμαλίας ή βλάβης οποιασδήποτε φύσης, απενεργοποιήστε τη συσκευή αποσυνδέοντάς τη από το ηλεκτρικό δίκτυο και απευθυνθείτε όσο το δυνατόν πιο γρήγορα σε ειδικευμένο προσωπικό. Για την ενδεχόμενη επισκευή, ζητήστε οπωσδήποτε τη χρήση γνήσιων ανταλλακτικών.
- Η ηλεκτρική εγκατάσταση στην οποία συνδέεται το προϊόν πρέπει να ανταποκρίνεται στους τοπικούς κανονισμούς που ισχύουν σχετικά με τις ηλεκτρικές εγκαταστάσεις.
- Η συσκευή δεν πρέπει να χρησιμοποιείται ως ενεργοποιητής θερμοσίφωνων, θερμαστρών κλπ.
- Η συσκευή δεν πρέπει σε καμία περίπτωση να εκκενώνει σε αγωγούς ζεστού αέρα που προορίζονται για την εκκένωση των καπνών που προέρχονται από την καύση θερμαστρών ή άλλων συσκευών καύσης. Πρέπει να εκκενώνει απ’ ευθείας στον εξωτερικό χώρο.
- **ΟΙ ΣΥΣΚΕΥΕΣ ΚΑΘΩΣ ΕΧΟΥΝ ΚΑΤΑΣΚΕΥΑΣΤΕΙ ΚΑΤΑ ΤΗΝ ΚΑΤΗΓΟΡΙΑ Ι, ΠΡΕΠΕΙ ΝΑ ΣΥΝΔΕΟΝΤΑΙ ΥΠΟΧΡΕΩΤΙΚΑ ΣΤΗΝ ΕΓΚΑΤΑΣΤΑΣΗ Ή ΣΤΟΝ ΣΥΝΔΕΤΗΡΑ ΓΕΙΩΣΗΣ ΚΥΚΛΩΜΑΤΩΝ ΤΟΥ ΤΟΠΟΥ ΕΓΚΑΤΑΣΤΑΣΗΣ.**
- **ΠΡΟΣΟΧΗ:** Προκειμένου να αποφευχθεί ο κίνδυνος απρόσεκτης επαναφοράς θερμικής αποκοπής, αυτή η συσκευή δεν πρέπει να τροφοδοτείται μέσω εξωτερικής συσκευής μεταγωγής, όπως ένα χρονόμετρο, ή συνδεδεμένο σε ένα κύκλωμα που είναι τακτικά ενεργοποιημένο και απενεργοποιημένο από το πρόγραμμα.

ΠΡΟΣΟΧΗ: η έλλειψη εφαρμογής των όσων ακολουθούν μπορεί να προκαλέσει ζημιές στη συσκευή!

- Μην χρησιμοποιείτε το προϊόν σε περιβάλλον με θερμοκρασία υψηλότερη από αυτήν που υποδεικνύεται στην πινακίδα των δεδομένων.
- Μην αφήνετε τη συσκευή εκτεθειμένη σε ατμοσφαιρικούς παράγοντες (βροχή, ήλιος, χιόνι, κλπ.). Οι πιθανές εφαρμογές του προϊόντος φαίνονται από τις απεικονίσεις του παρόντος βιβλίου.
- Μην βυθίζετε τη συσκευή ή άλλα μέρη αυτής σε νερό ή σε υγρά.
- Κατά τη διάρκεια του καθαρισμού ή της τακτικής συντήρησης, να ελέγχετε την ακεραιότητα της συσκευής.
- Η ροή αέρα ή καπνών που πρέπει να μεταφερθεί πρέπει να είναι καθαρή, δηλαδή χωρίς λίπη, αιθάλη, χημικούς ή διαβρωτικούς παράγοντες, εύφλεκτα ή εκρηκτικά μίγματα, στερεά σωματίδια.
- Μην εμποδίζετε με κανέναν τρόπο το στόμιο παροχής ή εκκένωσης του αέρα.
  Στις συσκευές με αγωγό, βεβαιωθείτε ότι αυτός δεν είναι βουλωμένος.
- Για τη βέλτιστη λειτουργία της συσκευής, είναι απαραίτητο να εξασφαλίσετε μία κατάλληλη εισαγωγή του αέρα στο χώρο.
  Για το σκοπό αυτό συμβουλευτείτε τους τοπικούς κανονισμούς.
- Ο βαθμός προστασίας IPX4 εξασφαλίζεται μόνο στην περίπτωση οριζόντια τοποθέτησης του αεραγωγού.

ΑΥΤΗ Η ΣΥΣΚΕΥΗ ΔΙΑΘΕΤΕΙ ΕΞΑΡΤΗΜΑ ΠΡΟΣΤΑΣΙΑΣ ΜΕ ΧΕΙΡΟΚΙΝΗΤΟ ΕΠΑΝΟΠΛΙΣΜΟ. ΑΥΤΟ ΘΑ ΤΕΘΕΙ ΣΕ ΛΕΙΤΟΥΡΓΙΑ ΣΕ ΠΕΡΙΠΤΩΣΗ ΑΝΩΜΑΛΙΑΣ. ΠΡΙΝ ΠΡΟΒΕΙΤΕ ΣΤΟΝ ΧΕΙΡΟΚΙΝΗΤΟ ΕΠΑΝΟΠΛΙΣΜΟ, ΕΠΙΛΥΣΤΕ ΤΗΝ ΑΝΩΜΑΛΙΑ. Ο ΕΠΟΜΕΝΟΣ ΕΠΑΝΟΠΛΣΙΜΟΣ ΘΑ ΓΙΝΕΙ ΜΟΝΟ ΑΠΟΣΥΝΔΕΟΝΤΑΣ ΤΗ ΣΥΣΚΕΥΗ ΑΠΟ ΤΟ ΗΛΕΚΤΡΙΚΟ ΔΙΚΤΥΟ.

7 ΕΛΛΗΝΙΚΑ

Μέθοδος εγκατάστασης

Η συσκευή μπορεί να τοποθετηθεί μόνο από ειδικευμένο τεχνικό!
Όλες οι συσκευές αυτής της σειράς, μεμονωμένα δεν υπερβαίνουν τα 20 kg βάρους, μέγιστη τιμή που μπορεί να μετακινηθεί από ένα μεμονωμένο άτομο. Για τα βάρη του κάθε προϊόντος, βλέπε Πιν. 1.
Κατά το χειρισμό και την εγκατάσταση της συσκευής είναι υποχρεωτική η χρήση γαντιών ή άλλων μέσων πρόληψης ατυχημάτων και διαφύλαξης της ασφάλειας του χειριστή και των άλλων. Παρατηρήστε τα επίπεδα ηχητικής ισχύος: τα τεχνικά έγγραφα. Κατά τον σχεδιασμό, να λαμβάνετε υπόψη την ηχομόνωση στο χώρο της εγκατάστασης.
Φροντίστε να στερεώστε τη συσκευή, χρησιμοποιώντας σφικτήρες στερέωσης στον τοίχο (Εικόνα 12A ή Εικόνα 12B) ή κολάρα σφιξίματος (διατίθενται ως αξεσουάρ Εικόνα 2 -. B) εάν η εγκατάσταση γίνεται απευθείας στον αγωγό.
Εάν κατά την συγκεκριμένη εγκατάσταση της συσκευής η πρόσβαση στα στόμια δεν είναι σωληνωμένη ή προστατευόμενη με άλλο μέσο, είναι υποχρεωτική η εγκατάσταση στα στόμια ενός προστατευτικού διχτυού (παρέχεται κατόπιν αιτήματος βλέπε Εικ. 1/3), για να αποφευχθεί ο κίνδυνος πρόσβασης στα κινούμενα μέρη.
Κόψτε τον οδηγό καλωδίου, έτσι ώστε να προσκολληθεί στη διάμετρο του καλωδίου.
Ο τύπος του καλωδίου που πρέπει να χρησιμοποιείται απεικονίζεται στην εικόνα 13. Για τη σύνδεση, ανατρέξτε στην εικόνα 14 και ιδιαίτερα στα σχεδιαγράμματα που υπάρχουν κάτω από το κάλυμμα του κουτιού ρευματοληπτών. (Εικ. 4 - C).
ΟΙ ΣΥΣΚΕΥΕΣ ΚΑΘΩΣ ΕΧΟΥΝ ΚΑΤΑΣΚΕΥΑΣΤΕΙ ΚΑΤΑ ΤΗΝ ΚΑΤΗΓΟΡΙΑ I, ΠΡΕΠΕΙ ΝΑ ΣΥΝΔΕΟΝΤΑΙ ΥΠΟΧΡΕΩΤΙΚΑ ΣΤΗΝ ΕΓΚΑΤΑΣΤΑΣΗ Ή ΣΤΟΝ ΣΥΝΔΕΤΗΡΑ ΓΕΙΩΣΗΣ ΚΥΚΛΩΜΑΤΩΝ ΤΟΥ ΤΟΠΟΥ ΕΓΚΑΤΑΣΤΑΣΗΣ.
Αφού γίνουν οι ηλεκτρικές συνδέσεις, ελέγξτε το σωστό σφίξιμο των ακροδεκτών σύνδεσης, κλείστε το κουτί των συνδέσεων και θέστε σε λειτουργία τη συσκευή.
Μετά την εκκίνηση του μηχανήματος, ελέγξτε ότι:
- Η φορά περιστροφής είναι σωστή, αντιστοιχεί στον κωδικό που υπάρχει στο κάλυμμα του κουτιού ρευματοληπτών (Σχήμα 4 -. C).
- Η ηλεκτρική κατανάλωση αντιστοιχεί στην αναφερόμενη στην σχετική πινακίδα.
- Δεν υπάρχουν υπερβολικές δονήσεις που θα μπορούσαν να θέσουν σε κίνδυνο τη σταθερότητα της συσκευής.

Εάν η συσκευή είναι συνδεδεμένη με κάποιον ρυθμιστή ισχύος, βεβαιωθείτε ότι είναι ανάλογος με την ισχύ της συσκευής που ελέγχεται.

Ανίχνευση βλαβών

ΑΝΩΜΑΛΙΑ	ΑΙΤΙΑ ΚΑΙ ΛΥΣΗ
Η συσκευή δεν ανάβει	**Έλλειψη τάσης.** Ελέγξτε το γενικό διακόπτη ή τις ηλεκτρικές συνδέσεις.
Η φτερωτή δεν κινείται	Ελέγξτε ότι δεν εμποδίζεται κατά την κίνησή της.

Η Συντήρηση και ο καθαρισμός πρέπει να εκτελούνται μόνο από εξειδικευμένο προσωπικό

Πριν επιχειρήσετε οποιαδήποτε εργασία καθαρισμού ή συντήρησης, σβήστε τη συσκευή και αποσυνδέστε το βύσμα σύνδεσης με το ηλεκτρικό δίκτυο.
Φροντίστε να προβαίνετε σε περιοδικούς ελέγχους της καθαριότητας του κινητήρα και του φυσητήρα, ανάλογα με το είδος τον τύπο λειτουργίας. Οι επιθεωρήσεις αυτές πρέπει να διεξάγονται σε τακτά χρονικά διαστήματα έξι μηνών συνεχούς λειτουργίας ή αφού ο ανεμιστήρας δεν έχει χρησιμοποιηθεί για ένα μεγάλο χρονικό διάστημα.

Τακτικός καθαρισμός

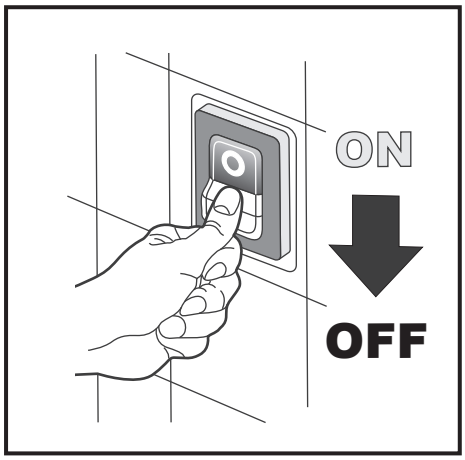

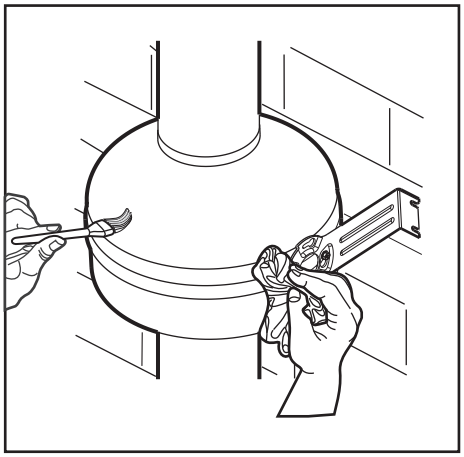
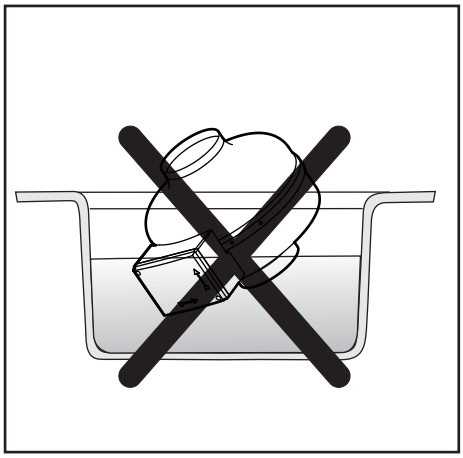

Αποξήλωση και ανακύκλωση

Το προϊόν σχεδιάστηκε και κατασκευάστηκε με υλικά και εξαρτήματα υψηλής ποιότητας, που μπορούν να ανακυκλωθούν και να επαναχρησιμοποιηθούν. Εάν πάνω σε ένα προϊόν υπάρχει το σύμβολο ενός διαγραμμένου κάδου με ρόδες, σημαίνει ότι το προϊόν πληροί τις απαιτήσεις της κοινοτικής οδηγίας 2012/19/EU. Πληροφορηθείτε για τους τρόπους περισυλλογής των ηλεκτρικών και ηλεκτρονικών προϊόντων που ισχύουν στην περιοχή στην οποία επιθυμείτε να απορρίψετε το προϊόν.
Ακολουθείστε πιστά την τοπική νομοθεσία για τη διάθεση των απορριμμάτων και μην πετάτε τα παλιά προϊόντα στα κανονικά οικιακά απορρίμματα. Η κατάλληλη απόρριψη των προϊόντων βοηθά στην πρόληψη της ατμοσφαιρικής ρύπανσης και πιθανών βλαβών της υγείας. Η παράνομη απόρριψη του προϊόντος εκ μέρους του χρήστη επιφέρει την εφαρμογή διοικητικών κυρώσεων που προβλέπονται από την ισχύουσα νομοθεσία.

Při pochybnostech o správnosti překladu považujte za platný pouze text v italštině (Překlad původních pokynů).

INDEX **Strana**

Upozornění 2
Předpisy pro instalaci a obsluhu 24
Způsob instalace 25
Identifikace poruch 26
Údržbu a čištění smí provádět pouze kvalifikovaný personál 26
Pravidelné čištění 26
Likvidace a recyklování 26
Rozměry 57
Instalace 57
Legenda..... 60
Zapojení 62

Vážený Zákazník,
Vámi zakoupený výrobek je odstředivý potrubní odsavač. K optimálnímu použití přístroje a pro zaručení dlouhé životnosti, přečíst tenhle návod, objasňující pokyny pro správnou instalaci, obsluhu a údržbu výrobku. Dodržení všech uvedených pokynů zaručí delší životnost a spolehlivost po elektrické či mechanické stránce.
Výrobce nenese odpovědnost za škody na majetku nebo zdraví osob, způsobené nedodržením níže uvedených zásad.
Produkt byl konstruován a vyroben profesionálním způsobem a v souladu s normami, platnými v oblasti elektrických zařízení. Splňuje požadavky podle směrnice EMC 2014/30/UE pro potlačení rušení elektromagnetických vln a pro elektromagnetickou kompatibilitu.

Předpisy pro instalaci a obsluhu

POZOR: nedodržení níže uvedených zásad může být příčinou zranění až smrti!

- Nepoužívejte výrobek k jiným účelům, než k jakým byl navržen.
- Po vyjmutí výrobku z obalu se přesvědčte, zda nebyl poškozen a především zda:
  - těleso přístroje a jeho rotor nevykazují známky nárazů či deformací;
  - rotor: 1) není zablokován a může se pohybovat,
    2) je správně upevněn na svém rotačním hřídeli a volně se otáčí;

  V případě pochybností se okamžitě obraťte na odboně způsobilého pacovníka.
- Neponechávejte části obalu v dosahu dětí nebo nesvéprávných osob. Při likvidaci obalového materiálu nebo samotného přístroje po ukončení jeho životnosti se informujte o normách pro zpracování odpadů, platných v zemi použití.
- Pokud by produkt upadl nebo byl zasažen nárazy, obraťte se okamžitě na kvalifikovaný personál (autorizovaného prodejce nebo výrobce) pro ověření jeho správného chodu.
- Nedotýkejte se přístroje vlhkýma nebo mokrýma rukama (částmi těla).
- Přístroj může být používán dětmi nad 8 let a osobami se sníženými fyzickými, senzorickými či mentálními schopnostmi nebo osobami bez nutných zkušeností a znalostí, a to výhradně pod dohledem, nebo po důkladném proškolení ohledně bezpečného používání tohoto přístroje a po pochopení nebezpečí, která se k němu vztahují. Děti si nesmí hrát s tímto zařízením. Čištění a údržba, kterou má na starosti uživatel, nesmí být prováděna dětmi bez dozoru.
- Zařízení pro zapojení do elektrické sítě musí umožnit celkové odpojení za podmínek přepěťové ochrany kategorie III.
- Pokud se v stejné mísnosti, kde je nainstalován přístroj nachází také přístroj, zásobovaný palivem (ohřívač vody, plynová kamna atd., typu bez “nepropustné komory”) je třeba se ujistit, zda je proudění vzduchu dostatečné pro dobré spalování, čímž se zajistí správný chod těchto přístrojů, a přijmout bezpečnostní opatření pro předejití tomu, aby v místnosti docházelo k návratu plynů z odpadové plynové trubky nebo ze zařízení určených pro spalování paliv.
- Pro zamezení nebezpečí vzniku požáru nepoužívají vyvarujte přístroje za přítomnosti hořlavých látek nebo par, jako např. alkoholu, insekticidů, benzínu atd.

- Zapojte výrobek do napájecí sítě pouze v případě, že napětí a kmitočet elektrické sítě odpovídají údajům uvedeným na.
- V případě nedostatků, anomálií či poruch jakéhokoliv druhu odpojte přístroj od sítě a obraťte se co nejdřív na kvalifikovaný personál. Při případných opravách vyžádejte vždy použití originálních náhradních dílů.
- Elektrický rozvod, na který je produkt napojen musí odpovídat místním normám, platným v oblasti elektrických zařízení.
- Přístroj nesmí být použit jako aktivátor průtokových ohřívačů vody, kamen atd.
- Přístroj nesmí za žádných okolností odvádět potrubím teplého vzduchu, sloužícím k odsávání kouře, pocházejícího ze spalování kamen nebo jiných spalovacích přístrojů. Musí být odváděn přímo do vnějších prostorů.
- **VÝROBKY SPADAJÍ DO TŘÍDY I, A PROTO MUSÍ BÝT BEZPODMÍNEČNĚ PŘIPOJENY K ZEMNÍCÍMU ZAŘÍZENÍ ČI K ZEMNÍCÍ SBĚRNICI DANÉHO MÍSTA INSTALACE.**
- **POZOR:** Aby se zabránilo jakémukoliv nebezpečí způsobenému náhodným znovuspuštěním tepelné pojistky, tento přístroj nesmí být napájen externím ovládacím zařízením, jako je například časovač, nebo nesmí být připojen k obvodu, jenž je pravidelně zapínán a vypínán z provozu.

POZOR: neuplatnění níže uvedených zásed může být příčinou poškození přístroje!

- Nepoužívejte výrobek při teplotě okolního prostředí vyšší, než je teplota uvedená na štítku s technickými údaji.
- Neponechávejte přístroj vystaven atmosferickým vlivům (déšť, slunce, sníh, atd.). Možná použití jsou znázorněná na obrázcích tohoto návodu.
- Nenamáčejte přístroj nebo jiné jeho části do vody nebo tekutin.
- Během čištění nebo běžných údržbářských prací kontrolujte celistvost přístroje.
- Proud vzduchu nebo kouře, který chcete odvádět musí být čistý, tzn. nesmí obsahovat tukové elementy, sazi, chemické či korozívní činidla a hořlavé nebo výbušné směsi, pevné částice.
- Neucpávejte nijak přívodný a vypouštěcí otvor vzduchu. U přístrojů s potrubím ověřte, zda není potrubí ucpané.
- Pro optimální chod přístroje je nezbytné zabezpečit přiměřené proudění vzduchu do místnosti. Konzultujte za tímto účelem místné normy.
- Stupeň ochrany IPX4 je zaručen pouze tehdy, pokud je odsavač nainstalován v horizontální poloze.

TENTO PŘÍSTROJ JE VYBAVEN OCHRANNÝM PRVKEM S MANUÁLNÍM OBNOVENÍM CHODU; SPOUŠTÍ SE V PŘÍPADĚ PORUCHY. PŘED MANUÁLNÍM OBNOVENÍM CHODU NEJPRVE VYŘEŠTE DANÝ PROBLÉM. K NÁSLEDNÉMU OBNOVENÍ CHODU MŮŽE DOJÍT POUZE PO ODPOJENÍ PŘÍSTROJE Z NAPÁJECÍ SÍTĚ.

Způsob instalace

Zařízení má být instalované pouze kvalifikovaným technikem!

Všechny přístroje z této řady jednotlivě nepřesahují hmotnost 20 Kg, což je maximální hmotnost, se kterou může manipulovat jedna osoba. Jednotlivé hmotnosti výrobků jsou uvedené v Tabulce 1.

Během manipulace a instalace zařízení je bezpodmínečně nutné se vybavit rukavicemi či jiným ochranným prostředkem za účelem prevence úrazů a ochrany vlastní bezpečnosti či bezpečnosti jiných osob.

Nutno posoudit úroveň hlučnosti: viz technická dokumentace. Ve fázi projektování zařízení vezměte v úvahu opatření pro snížení hlučnosti.

Pevně zařízení ukotvěte na zeď pomocí upevňovacích konzol (Obr. 12a nebo Obr. 12b), nebo prostřednictvím stahovacích objímek (dodaných jako příslušenství Obr. 2 - B), pokud se zařízení instaluje přímo na potrubí.

Pokud by během konkrétní instalace zařízení nebyl vstup do hrdel odsavače sveden či chráněn jiným prvkem, je bezpodmínečně nutné nasadit na hrdla ochrannou mřížku (dodává se na vyžádání, viz Obr. 3/1), aby se zamezilo riziku vniknutí pohyblivých částí

dovnitř.
Uřízněte kabelové průchodky tak, aby perfektně odpovídaly průměru kabelu.
Typ kabelu k použití je zobrazen na Obr. 13. Při připojování se řiďte instrukcemi dle Obr. 14 a především schématy znázorněnými pod víkem krabice s kontakty (Obr. 4 - C).
VÝROBKY SPADAJÍ DO TŘÍDY I, A PROTO MUSÍ BÝT BEZPODMÍNEČNĚ PŘIPOJENY K ZEMNÍCÍMU ZAŘÍZENÍ ČI K ZEMNÍCÍ SBĚRNICI DANÉHO MÍSTA INSTALACE.
Po provedení elektrického připojení zkontrolujte správné dotažení spojovacích svorek, uzavřete krabici s kontakty a uveďte zařízení do chodu.
Jakmile zařízení zapnete, zkontrolujte, zda:
- je směr rotace správný a zda odpovídá směru zobrazenému na víku krabice s kontakty (Obr. 4 - C).
- spotřeba elektrické energie odpovídá údajům na štítku.
- nedochází k nadměrným vibracím, které by mohly ohrozit stabilitu přístroje.

Pokud je zařízení připojeno pomocí regulátoru, ujistěte se, že odpovídá výkonu řízeného přístroje.

Identifikace poruch

ANOMÁLIE	PŘÍČINA A JEJÍ ODSTRANĚNÍ
Nedaří se zapnout stroj	**Chybí napětí.** Zkontrolujte hlavní spínač nebo elektrická zapojení.
Oběžné kolo se neotáčí	Zkontrolujte, zda nedochází k brzdění jeho pohybu.

Údržbu a čištění smí provádět pouze kvalifikovaný personál

Před zahájením jakékoliv činnosti spojené s čištěním či údržbou je nutno vypnout vypínač na zařízení a případně odpojit připojovací zástrčku ze sítě.
Zajistěte pravidelnou kontrolu a čištění motoru a vrtule v závislosti na způsobu provozu. Čištění motoru a ventilátoru musí být prováděno v pravidelných intervalech po zhruba šesti měsících nepřetržitého provozu či po delším období nečinnosti.

Pravidelné čištění

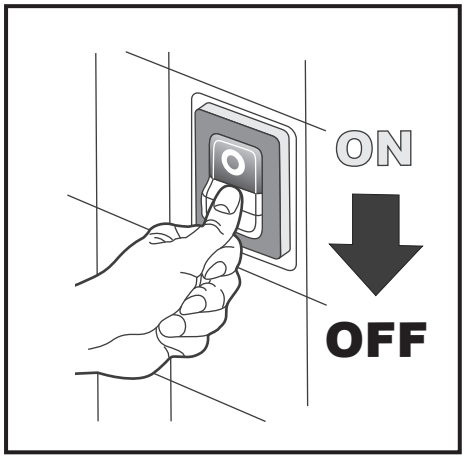

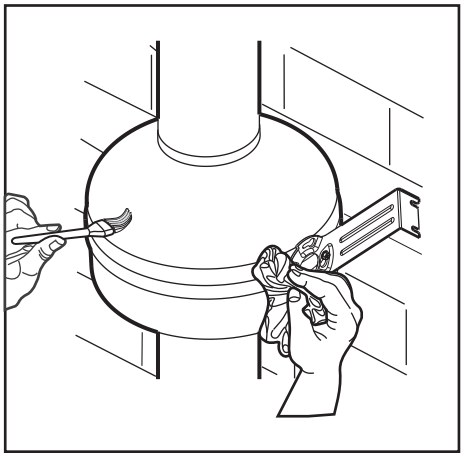
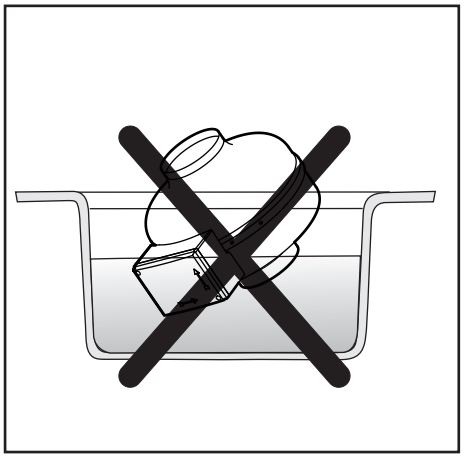

Likvidace a recyklování

Produkt byl navržen a sestaven z vysokokvalitních materiálů a komponentů, vhodných k recyklování a opětovnému použití. Pokud se na přístoji nachází symbol přeškrtnuté kontejnery na kolečkách, znamená to, že produkt splňuje požadavky směrnice EMC 2012/19/EU.
Informujte se o podmínkách sběru elektrických a elektronických výrobků, platných v místě, kde se chcete zbavit výrobku.
Dodržujte místné normy o zpracování a likvidaci odpadů a nezahazujte opotřebený přístroj do bežného domovního odpadu. Patřičná likvidace produktů napomáhá předcházet znečištění životního prostředí a možným újmám na zdraví.
Nezákonná likvidace produktu vede k uvalení administrativních sankcí, stanovených platnými normami.

9 SLOVENSKO

Za kakršen koli dvom pri prevodu bo veljaven Italijanski tekst (Prevod originalnih navodil).

KAZALO **Stran**

Opozorila 2
Varnostni predpisi pri vgradnji in uporabi 27
Način vgradnje 28
Iskanje okvare 29
Vzdrževanje in čiščenje, ki ga lahko opravi samo kvalificirano osebje..... 29
Redno čiščenje 29
Demontaža in odstranjevanje odpadkov 29
Dimenzije..... 57
Vgradnja 57
Legenda..... 60
Povezovanje..... 62

Spoštovani potrošnik,
Izdelek, ki ste ga kupili, je centrifugalni aspirator za odzračevanje v jašek. Da bi aparat dolgo in učinkovito deloval, skrbno preberete ta navodila, ki Vam razložijo kako pravilno vgraditi, uporabljati in vzdrževati napravo. Sledite tem navodilom,to vam bo zajamčilo trajno in zanesljivo tako električno kot mehansko delovanje.
Proizvajalec ne odgovarja za kakršnokoli škodo povzročeno osebam ali stvarem, ki so posledica neupoštevanja teh navodil.
Naprava je profesionalno zgrajena v upoštevanju veljavnih pravil na področju električnih naprav. Odgovarja direktivam EMC 2014/30/UE, ki se nanašajo na zmanjševanje motenj radijskega signala in na elektomagnetno združljivost.

Varnostni predpisi pri vgradnji in uporabi

POZOR: neupoštevanje teh navodil lahko prinese do poškodbe, tudi smrtne!

- Ne uporabljajte ta aparat za namene drugačne od tistih, za katere je bil aparat zgrajen.
- Po odstranitvi embalažnega ovoja preverite, da je aparat v brezhibnem stanju, zlasti, da:
  - ohišje aparata in ventilatorske lamele niso utrpele udarcev ali deformacij;
  - ventilator: 1) ni kakorkoli oviran v vretenju
    2) je dobro pritrjen na svojo rotacijsko gred, ki se neovirano vrti;

  V dvomu se takoj obrnite na profesionalno kvalificirano osebje.
- Otrokom in manj zmožnim ne pustite dostop do delov embalaže. Za ekološko odstranjevanje embalaže ali tudi odsluženega aparata se pozanimajte o veljavnih pravilih o reciklaži odpadkov, ki veljajo v Vaši državi.
- Če Vam aparat pade ali dobi udarce, se takoj obrnite na kvalificirano osebje (priznan prodajalec ali proizvajalec), da bi se prepričali o njegovem dobrem delovanju.
- Ne tikajte naprave z vlažnimi ali mokrimi deli telesa (na primer roke ali stopala).
- Aparat lahko uporabljajo otroci starosti manj kot 8 let in osebe z zmanjšanimi telesnimi, senzoričnimi in duševnimi zmogljivostmi ali osebe brez potrebnih izkušenj in znanja le, če so pod nadzorom ali so dobile ustrezna navodila za varno uporabo aparata in so v celoti seznanjene z nevarnostmi, povezanimi z njim. Aparat ni igrača, otroci se torej z njim ne smejo igrati. Postopkov čiščenja in vzdrževanja, ki jih sicer opravi uporabnik, otroci ne smejo izvajati brez nadzora odrasle osebe.
- Zariadenia určené na zapojenie do napájacej siete musia umožňovať celkové odpojenie v podmienkach prepäťovej ochrany III kategórie.
- Če je v istem prostoru, kjer je vgrajena naprava, prisoten aparat na zgorevanje (grelec vode, plinska peč, takšne vrste, ki uporablja zrak iz prostora) se prepričajte, da je izmenjava zraka zadostna za pra-vilno delovanje teh naprav, urobiac potrebné opatrenia zabraňujúce tomu, aby v miestnosti dochádzalo k spätnému prúdeniu plynov pochádzajúcich z odpadovej plynovej rúry alebo iných zariadení určených na spaľovanie palív.
- Da bi se izognili nevarnosti požara ga ne uporabljajte v prisotnosti vnetljivih snovi ali par, kot so alkohol, insekticidi, bencin itd.

- Zapojte výrobok do napájacej siete len vtedy, ak sú hodnoty napätia a frekvencie elektrickej siete v súlade s údajmi uvedenými na štítku.
- V primeru slabega delovanja, nepravilnosti ali okvare kakršne koli narave, ugasnite aparat in ga izklopite iz omrežja ter se čimprej obrnite na kvalificirano osebje. Ob morebitnem popravilu povprašajte vedno za originalne nadomestne dele.
- Električna napeljava na katero je povezan aparat mora odgovarjati normam za električne naprave, ki veljajo na ozemlju uporabe.
- Naprava se ne sme uporabiti za pogon grelcev, pečic in podobnih naprav.
- Naprava nikakor ne sme izpušnih plinov odvesti v cevi za izpuh plinov peči ali drugih naprav za izgorevanje. Odvod se mora izvesti direktno iz objekta.
- **KER SE APARATI UVRŠČAJO V RAZRED I, MORAJO BITI OBVEZNO POVEZANI NA OZEMLJITEV ALI ZBIRNO OZEMLJITVENO LETEV NA MESTU UPORABE.**
- **POZOR:** Da bi se izognili kakršni koli nevarnosti nenamerne ponastavitve naprave za toplotno prekinitev, se ta naprava ne sme napajati prek zunanje krmilne enote, kot je časovnik, ali priključiti na vezje, ki ga vir oskrbe v rednih časovnih intervalih vklaplja in izklaplja.

POZOR: Neupoštevanje naslednjih navodil lahko pripelje do poškodbe aparata!

- Ne uporabljajte aparata pri sobni temperaturi, ki presega vrednost, navedeno na identifikacijski tablici.
- Ne puščajte naprave izpostavljene zunanjim vplivom (dež, sonce, sneg, itd.) Iz ilustracij tega priročnika so razvidne možne uporabe te naprave.
- Ne potapljajte naprave ali njegove dele v vodo ali tekočine.
- Med čiščenjem ali rednim vzdrževanjem preglejte celovitost naprave.
- Tok zraka ali plinov, ki se nameravajo odvajati mora biti čist, torej brez maščobnih elementov, saj, kemijskih ali korozivnih agentov, vnetljivih ali eksplozivnih mešanic, trdni delci.
- Ne zamašite dovodne ali odvodne odprtine zraka.
  Pri aparatih na odvod se prepričajte, da taisti ni zamašen.
- Za optimalno delovanje aparata je neobhodno da priskrbite primerno zračenje prostora.
  V ta namen posvetujte lokalno zakonodajo.
- Stopnja zaščite IPX4 je zagotovljena samo v primeru horizontalne vgradnje ventilatorja.

TA APARAT JE OPREMLJEN Z VARNOSTNO NAPRAVO Z ROČNO PONASTAVITVIJO; SLEDNJA SE SPROŽI V PRIMERU NEPRAVILNEGA DELOVANJA.
PRED ROČNO PONASTAVITVIJO VARNOSTNE NAPRAVE ODPRAVITE POMANJKLJIVOST.
PONASTAVITEV LAHKO OPRAVITE SAMO TAKO, DA IZVLEČETE KABEL APARATA IZ NAPAJALNEGA OMREŽJA.

Način vgradnje

Napravo lahko vgradi samo specializirano osebje!
Teža vsakega posameznega aparata iz te serije ne presega 20 kg, kar pomeni, da ga lahko prestavlja ena sama oseba. Za težo dotičnega aparata glej Tab. 1.
Med premikanjem in vgradnjo aparata obvezno uporabite rokavice ali drugo ustrezno opremo, da preprečite nesrečo in zagotovite lastno varnost in varnost drugih oseb.
Upoštevajte raven hrupa: prim. tehnično dokumentacijo. Med načrtovanjem postavitve razmislite o potrebi po uporabi pripomočkov za zmanjšanje hrupa.
Poskrbite, da bo aparat varno in čvrsto pritrjen; uporabite stremena za pritrditev na steno (Sl. 12a ali Sl. 12b) ali blokirne pasice (v dodatni opremi, Sl. 2-B), če boste aspirator vgradili neposredno v jašek.
Če dostop do šob pri vgradnji vašega aparata ni speljan po kanalu in zaščiten na drugačen način, morate obvezno na šobe vstaviti zaščitno mrežo (dobavi se na zahtevo, glej Sl. 3/1), s čimer preprečite dostop do delov aspiratorja v gibanju.
Odrežite zaščito kabla tako, da se bo popolnoma prilegala premeru kabla.

Vrsta kabla, ki ga morate uporabiti, je prikazana na Sl. 13. Za povezavo si oglejte prikaz na Sl. 14, zlasti pa sheme, prikazane pod pokrovom škatle s priključnimi sponkami (Sl. 4-C).
KER SE APARATI UVRŠČAJO V RAZRED I, MORAJO BITI OBVEZNO POVEZANI NA OZEMLJITEV ALI ZBIRNO OZEMLJITVENO LETEV NA MESTU UPORABE.
Po opravljeni električni priključitvi preverite, da so priključne sponke dobro pritrjene, nato zaprite škatlo za priključek in zaženite napravo.
Po prvem zagonu preverite, da:
- je smer vrtenja lopatic pravilna, torej ustreza prikazu na škatli s priključnimi sponkami (Sl. 4-C).
- poraba električnega toka ustreza navedeni vrednosti na identifikacijski tablici.
- aparat deluje brez prevelikih tresljajev, ki lahko ogrozijo njegovo stabilnost.

Če je aparat priključen preko regulatorja, preverite, da slednji ustreza moči aparata, ki ga krmili.

Iskanje okvare

NEPRAVILNOST	VRZOK IN ODPRAVA
Aparat se ne vžge	**Pomankanje napetosti.** Preglejte glavno stikalo ali električno napeljavo.
Propeler se ne vrti	Preglejte ali vrtenje prope- lerja morda kaj zavirana.

Vzdrževanje in čiščenje, ki ga lahko opravi samo kvalificirano osebje

Pred kakršnikoli postopkom čiščenja in vzdrževanja izklopite stikalo aparata in povlecite morebitni kabel iz omrežne vtičnice.
Motor in sam ventilator je potrebno redno čistiti; pogostost čiščenja je odvisna načina delovanja. Čiščenje motorja in ventilatorja je treba izvajati v rednih časovnih presledkih, približno na vsakih šest mesecev neprekinjenega delovanja ali po vsaki daljši prekinitvi delovanja.

Redno čiščenje

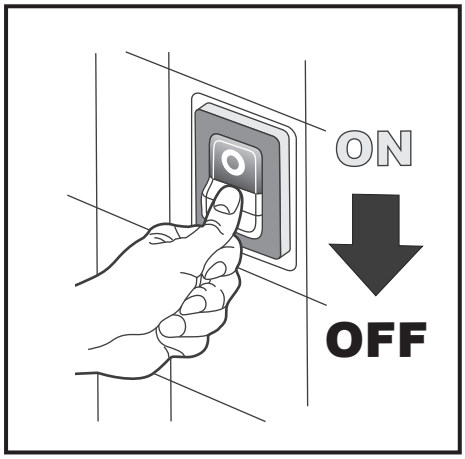

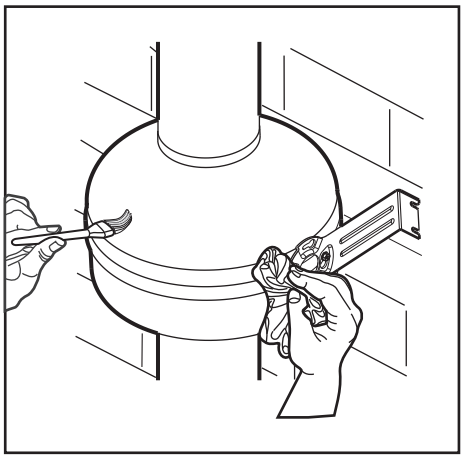
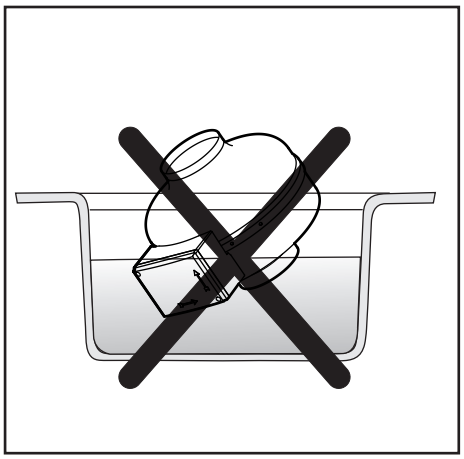

Demontaža in odstranjevanje odpadkov

Proizvod je narejen in sestavljen z materjali in deli visoke kakovosti, ki se lahko reciklirajo in ponovno uporabijo.
Če se na proizvodu nahaja oznaka prekrižanega smetnjaka na kolesih pomeni, da proizvod ustreza zahtevam evropske direktive 2012/19/EU.
Pozanimajte se o načinu zbiranja električnih in elektronskih naprav, ki velja na območju kjer se želimo znebiti odsluženega proizvoda.
Pridržujte se normam za odpravo odpadkov, ki veljajo na Vašem področju in ne zavrzite proivoda med domače odpadke. Primerno odstranjevanje odpadkov pomaga preprečiti onesnaževanje okolja in možno škodo za zdravje.
Nepravilno odstranjevanje proizvoda s strani potrošnika se kaznuje s kaznijo kot je to predvideno v veljavnem zakonu.

В случае неправильного или сомнительного перевода, применяется только итальянский текст (Инструкция Перевод оригинала).

УКАЗАТЕЛЬ **страница**

Меры предосторожности 2
Инструкции по установке и эксплуатации 30
Способ монтажа 32
Поиск неполадок 32
Техническое обслуживание и очистку должен выполнять только квалифицированный персонал 32
Обычная очистка 32
Демонтаж и реутилизация 32
Размеры 57
Установка 57
Экспликация 60
Соединения 62

Уважаемый клиент,
Данное изделие является канальным центробежным вытяжным вентилятором. Для пользования устройством наилучшим образом и для гарантирования долгого срока его действия, прочитать эту брошюру, которая объясняет, как наилучшим образом произвести установку, пользоваться и проводить техническое обслуживание изделия. Выполнить все эти указания - значит, гарантировать долгий срок действия и надежность аппарата, как электрическую, так и механическую.
Изготовитель снимает с себя любую ответственность за ущерб, причиненный людям или предметам, исходящий от несоблюдения предписаний, приведенных ниже.
Изделие произведено при безукоризненном соблюдении действующих норм по электронной аппаратуре. Оно соответствует Директиве EMC 2014/30/UE по подавлению радиопомех и электромагнитной совместимости.

Инструкции по установке и эксплуатации

ВНИМАНИЕ: невыполнение того, что описано ниже, может привести к тяжелым поражениям, даже смертельным!

- Не применять это изделие в целях, отличных от тех, для которых оно было спроектировано.
- После распаковки изделия убедиться в его целостности, и, в частности, что:
  - корпус аппарата и крыльчатка не подвергались ударам и не деформированы;
  - крыльчатка: 1) никоим образом не ограничена в движениях,
    2) прочно закреплена на поворотном валу и вращается свободно;

  При любом сомнении сразу же обратиться к профессионально квалифицированному лицу.
- Не оставлять части упаковки в местах, доступных для детей или недееспособных лиц. Для переработки отходов упаковки и самого устройства в конце срока его действия, проинформироваться по нормам по переработке и рециркуляции отходов, действующих в данной стране.
- Если изделие падает или получает толчки, сразу же обратиться к профессионально квалифицированному лицу (уполномоченный дистрибьютор или производитель) для проверки его корректного функционирования.
- Не прикасаться к устройству влажными или мокрыми частями тела (например, руками или ногами).
- Аппарат может использоваться детьми до 8 лет и лицами с ограниченными возможностями здоровья или без опыта и необходимых знаний только под наблюдением или после получения ими инструктажа по безопасному использованию аппарата и при понимании опасностей, с ним связанных. Не позволять детям играть с аппаратом. Не допускать выполнения чистки и технического обслуживания, входящих в обязанности пользователя, детьми без присмотра.
- Устройства подключения к сети питания должны обеспечивать полное отключение в условиях III класса защиты от перенапряжения.
- Если в помещении установки аппарата имеется устройство, питаемое продуктами сгорания (водонагреватели, печь на газе-метане, и т.п., типа “герметического кожуха”), убедиться в том, чтобы возврат воздуха гарантировал хорошее сгорание,

с целью защиты корректного функционирования этих устройств, принимая меры по предотвращению попадания в помещение газов, поступающих из газоотводящего трубопровода или из других приборов, сжигающих топливо.

- Для предотвращения опасности пожаров не используйте пользование им в присутствии воспламеняющихся веществ или паров, таких, как спирт, дезинсекционные вещества, бензин, и т.п.
- Подключите изделие к сети питания только при условии, что напряжение и частота электрической сети соответствуют данным, приведенным на табличке.
- В случае неполадок, аномалий или остановок любой натуры отключить устройство, отсоединив его от сети, и обратиться как можно быстрее к квалифицированном лицам. Для возможных ремонтных работ обязательно запрашивать применение только оригинальных запасных частей.
- Электрическая установка, с которой связано устройство, должна соответствовать местным действующим нормативам по электрическим установкам.
- Устройство не должно применяться, как активатор нагревательных колонок в ванных комнатах, для обогревательных печей, и т.п.
- Под строгим запретом устройство не должно выпускать в вентиляционные трубопроводы горячего воздуха, приспособленные для откачивания дымов, производных от сгорания печей или других устройств на сгорание. Оно должно выпускать непосредственно снаружи.
- **АППАРАТЫ КЛАССА I ОБЯЗАТЕЛЬНО СОЕДИНЯТЬ С СИСТЕМОЙ ИЛИ СБОРНОЙ ШИНЕ ЗАЗЕМЛЕНИЯ МЕСТА МОНТАЖА.**
- **ВНИМАНИЕ:** Во избежание опасности, обусловленной самопроизвольным возвратом термовыключателя в исходное состояние, не подавать питание на данное устройство с помощью внешнего коммутационного аппарата, такого как таймер, и не подсоединять к цепи, регулярно подключаемой или отключаемой от питающей сети.

ВНИМАНИЕ: невыполнение того, что описано ниже, может причинить ущерб аппарату!

- Не эксплуатировать изделие при температуре окружающей среды, превышающей указанную на паспортной табличке.
- Не оставлять устройство под воздействием внешних атмосферных факторов (дождь, солнце, снег, и т.п.). О возможных способах применения изделия можно получить информацию из иллюстраций данной брошюры.
- Не опускать устройство или его части в воду или в жидкости.
- Во время чистки или текущего ремонта контролировать целостность устройства.
- Поток воздуха или дымов, которые намереваетесь перемещать, должен быть чистым, то есть, не иметь примесей жиров, сажи, химических и коррозийных агентов, воспламеняющихся и взрывоопасных смесей, твёрдые частицы.
- Никаким образом не преграждать отверстие подачи и спуска воздуха. В аппаратах с воздухопроводом убедиться в том, чтобы последний не был загражден.
- Для оптимального функционирования устройства необходимо гарантировать соответствующий возврат местного воздуха.
  С этой целью рекомендуется проконсультироваться с местными нормативами.
- Степень защиты IPX4 гарантируется только в случае горизонтальной установки вытяжного вентилятора.

ДАННЫЙ АППАРАТ СНАБЖЁН ЗАЩИТОЙ С РУЧНЫМ ПЕРЕЗАПУСКОМ, СРАБАТЫВАЮЩЕЙ В СЛУЧАЕ НЕИСПРАВНОСТИ. ПЕРЕД ВЫПОЛНЕНИЕМ РУЧНОГО ПЕРЕЗАПУСКА УСТРАНИТЬ НЕИСПРАВНОСТЬ.
СЛЕДУЮЩИЙ ПЕРЕЗАПУСК ВОЗМОЖЕН ТОЛЬКО ПОСЛЕ ОТКЛЮЧЕНИЯ АППАРАТА ОТ СЕТИ ПИТАНИЯ.

Способ монтажа

Аппаратура может быть установлена только специализированным техником!
Ни один аппарат этой серии не весит более 20 кг, максимально допускаемых для человека. Масса каждого изделия указана в табл. 1. При перемещении и монтаже аппарата обязательно использовать перчатки или другие средства предотвращения несчастных случаев и обеспечения собственной безопасности и безопасности других людей. Оценить уровень шумности: см. техническую документацию. На этапе проектирования установки предусмотреть средства для уменьшения шумности. Прочно прикрепить аппарат с помощью стенных кронштейнов (рис.12a или рис.12b) или крепёжных хомутов (поставляются в комплекте, рис. 2 - B) при монтаже непосредственно в воздуховоде.В тех случаях, когда патрубки аппарата не соединяются с воздуховодами или не защищены другими средствами, обязательно установить на патрубки защитную решётку (поставляется по запросу, см. рис. 3/1), чтобы устранить риск соприкосновения с движущимися частями.
Подрезать кабельный ввод по диаметру кабеля.
Кабель какого типа использовать, показано на рис. 13. Порядок подключения см. рис. 14 и более конкретно — на схемах с внутренней стороны крышки клеммной коробки (рис. 4 - C).
АППАРАТЫ КЛАССА I ОБЯЗАТЕЛЬНО СОЕДИНЯТЬ С СИСТЕМОЙ ИЛИ СБОРНОЙ ШИНЕ ЗАЗЕМЛЕНИЯ МЕСТА МОНТАЖА.
После выполнения электрических подсоединений проверить надлежащую затяжку клемм, закрыть клеммную коробку и запустить аппарат.
После запуска убедиться в том, что:
- направление вращения правильное и соответствует указанному на крышке клеммной коробки (Рис. 4 - C);
- потребляемая мощность соответствует указанной на паспортной табличке;
- не наблюдаетсячрезмерных вибраций, угрожающих устойчивости аппарата.

При использовании регулятору убедиться в том, что его параметры соответствуют мощности регулируемого аппарата.

Поиск неполадок

АНОМАЛИЯ	ПРИЧИНА И СПОСОБ УСТРАНЕНИЯ
Устройство не включается	**Не хватает напряжения.** Проконтролировать главный выключатель или электрические соединения.
Крыльчатка не двигается	Проконтролировать, чтобы не замедлялось в движении.

Техническое обслуживание и очистку должен выполнять только квалифицированный персонал

Перед выполнением любых операций очистки или технического обслуживания выключить выключатель аппарата и отсоединить сетевую вилку. Предусмотреть ериодически проверки чистоты двигателя и вентилятора в соответствии и режимом эксплуатации. Регулярно, приблизительно после шести месяцев непрерывной эксплуатации или после продолжительного простоя, производить очистку двигателя и вентилятора.

Обычная очистка

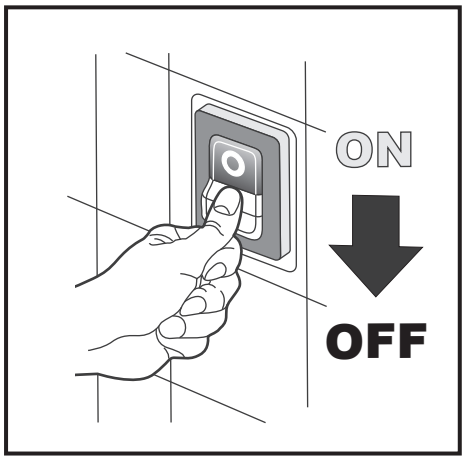

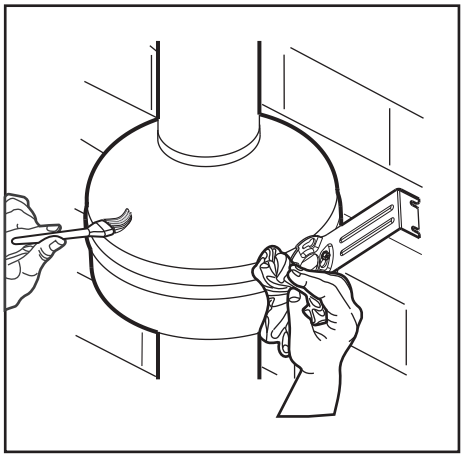
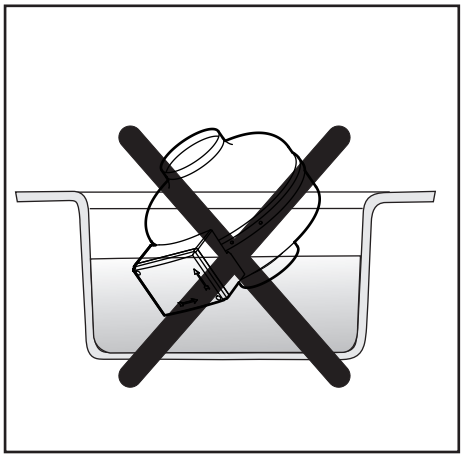

Демонтаж и реутилизация

Изделие было спроектировано и смонтировано с использованием материалов и компонентов высокого качества, которые могут быть реутилизированы. Если на изделии имеется символ перечеркнутого бидона на колесах, это значит, что изделие удовлетворяет реквизитам директивы Европейского экономического сообщества 2012/19/EU. Проинформироваться по способам сбора электрических и электронных изделий, действующих в зоне, в которой собираетесь демонтировать само изделие.
Придерживаться местных норм по переработке отходов и не выбрасывать старые изделия в обычные бытовые отходы. Соответствующая обработка отходов изделий помогает предупредить загрязнение окружающей среды и возможный ущерб для здоровья людей. Противозаконная обработка отходов изделия со стороны пользователя приводит к применению административных взысканий, предусмотренных действующими нормативными актами.

11 MAGYAR

Bármilyen kétség merülne fel a fordìtás hitelességével kapcsolatban érvényessége csak az eredeti olasz leírásnak van (Eredeti utasítások fordítása).

TARTALOMJEGYZÉK **Oldal**

Néhány jó tanács 2
Az üzembehelyezésre és használatra vonatkozó utasítások 33
Telepítés módja 34
Hibakeresés.....35
Kizárólag szakember által végzendő karbantartás és tisztítás 35
Rendes tisztítás 35
Megsemmisítés és újrafelhasználás 35
Méretek 57
Üzembehelyezés 57
Jelmagyarázat 60
Bekötések..... 62

Kedves Vásárló,
az Ön által megvásárolt termék egy fali centrifugális elszívó. A készülék optimális kihasználása, valamint a tartós élettartam biztosítása érdekében olvassa el figyelmesen a kézikönyvet, mely a termék megfelelő telepítésére, használatára és karbantartására vonatkozóan ad leírást. Ezen utasítások betartása biztosítja a termék élettartamát és villamos, illetve műszaki megbízhatóságát.
A gyártó nem vállal felelősséget az útmutatóban leírtak be nem tartásából eredő, személyeknek vagy tárgyaknak okozott bárminemű kárért.
A termék tökéletesen és a villamos berendezésekre vonatkozó hatályos jogszabályok betartásával került legyártásra. Megfelel a rádió-interferencia kiküszöböléséről és az elektromágneses összeférhetőségről szóló 2014/30/EU EMC irányelvnek.

Az üzembehelyezésre és használatra vonatkozó utasítások

FIGYELEM: a következőkben leírtak be nem tartása akár halálos sérülést is okozhat!

- Ne használja ezt a terméket a tervezettől eltérő célokra.
- Miután a terméket eltávolította a csomagolásból, ellenőrizze, hogy nem sérült-e meg, valamint különösen ellenőrizze az alábbiakat:
  - a készülék házon és a forgórészen nincsenek-e ütésből származó sérülések és deformálódások;
  - a forgórész: 1) mozgása semmilyen módon nincs akadályozva,
    2) megfelelően rögzül a forgó tengelyére és szabadon forog;

  Ha kétsége merül fel, azonnal forduljon jól képzett szakemberhez.
- Ne hagyja, hogy a csomagolás kellékei gyerekek vagy hozzá nem értő személyek kezébe kerüljön. A csomagolóanyag, valamint a már nem használható műszer megsemmisítése érdekében tájékozódjon a Hazájában hatályban lévő, az újrahasznosításra vonatkozó törvényekről.
- Ha a termék leesik vagy ütés éri, azonnal forduljon szakemberhez (egy viszonteladóhoz vagy a gyártóhoz), hogy ellenőrizzék annak korrekt működését.
- Ne érjen a készülékhez nedves vagy vizes testrészeivel (például kezek vagy lábak).
- A készüléket 8 évnél idősebb gyermekek valamint csökken¬t fizikai, érzékszervi vagy mentális képességű, vagy tapasztalattal vagy szükséges ismerettel nem rendelkező személye¬k csak felügyelet mellett használhatják, vagy ha a készülék biztonságos használatára és a hozzá kapcsolódó veszélyek megértésére vonatkozóan utasításokkal lettek ellátva. Gyermekek a készülékkel nem játszhatnak. A tisztítást és a karbantartást, melyet a felhasználónak kell elvégeznie, nem végezhetik gyermekek felügyelet nélkül.
- A tápellátó hálózatról csatlakozó egységeknek lehetővé kell tenniük a teljes megszakítást III. kategóriába tartozó túlfeszültségi állapot esetén.
- Ha ugyanabban a helységben, ahova a terméket szerelik, jelen van egy üzemanyaggal működtetett készülék is (nem ólomkamrás típusú vízmelegítő bojler, metán üzemelésű kályha stb.), ezen készülékek helyes működése érdekében győződjön meg arról, hogy a beáramló levegő jó égést biztosít-e, olyan intézkedésekkel, melyekkel megakadályozza, hogy a szobában a gázkivezető csőből, vagy üzemanyaggal működő más készülékekből

származó gáz visszaáramoljon.
- Tűzveszély megelőzése érdekében, gyúlékony anyagok vagy gőzök, pl. alkohol, rovarirtószerek, benzin stb. jelenlétében kerülje a készülék használatát.
- Csak akkor csatlakoztassa a terméket a tápellátó halózatra, ha az elektromos hálózat feszültsége és frekvenciája az adattáblán feltüntetetteknek megfelel.
- Hibás működés, rendellenesség vagy bármilyen nemű meghibásodás esetén, helyezze üzemen kívül a készüléket, áramtalanítsa, és forduljon jól képzett szakemberhez. Esetleges javítás esetén, határozottan követelje eredeti alkatrészek használatát.
- Annak a villamos berendezésnek, melyhez a terméket kötik, meg kell felelnie a helyi, villamos berendzésekre vonatkozó hatályos jogszabályoknak.
- A készüléket tilos vízmelegítő bojler, kályha, stb. aktivátoraként alkalmazni.
- A készülék semmiképpen se ürítsen kályhák vagy más, égéskamrával ellátott berendezések égéséből származó füstök elvezetésére szolgáló meleglevegős csatornákba. A készülék közvetlenül kívülre ürítsen.
- **MIVEL A KÉSZÜLÉKEK GYÁRTÁSA I OSZTÁLYÚ, CSATLAKOZTATÁSUKNAK A TELEPÍTÉSI HELY FÖLDELŐ BERENDEZÉSÉHEZ VAGY ÁRAMSZEDŐJÉHEZ KELL TÖRTÉNNIE.**
- **VIGYÁZAT:** A hőkioldó véletlenszerű bekapcsolásából eredő veszélyek megakadályozása érdekében tilos a készüléket külső kapcsolóberendezésről táplálni, mint pl. időzítő, vagy olyan áramkörhöz csatlakoztatni, amelyiket rendszeresen ellátják vagy leválasztják a közműről.

FIGYELEM: a következőkben leírtak be nem tartása a készülék károsodását okozhatja!

- Ne használja a terméket az adattáblán jelzettnél magasabb hőmérsékletű környezetben.
- Ne tegye ki a készüléket az időjárási viszontagságoknak (eső, napsütés, hó, stb.). A készülék lehetséges alkalmazásai kikövetkeztethetők a jelen útmutatóban talált ábrákból.
- Ne mártsa a készüléket vagy annak részeit vízbe vagy más folyadékba.
- A készülék tisztítása vagy szokásos karbantartása során ellenőrizze annak épségét.
- A szállítani kívánt légáram vagy füst legyen tiszta, vagyis zsíros elemektől, koromtól, kémiai és maró hatású anyagoktól mentes, szilárd részecskék.
- Semmivel se zárja el sem a levegőbefúvó szerkezetet, sem a szellőzőcsatornát. A csatornával ellátott készülékek estében mindig győződjön meg arról, hogy a csatorna ne legyen eldugulva.
- A készülék optimális működése érdekében feltétlenül biztosítani kell a helységbe érkező levegő megfelelő beáramlását.
  E célból tájékozódjon a villamos berendezésekre vonatkozó helyi irányelvekről.
- Az IPX4 védelmi fokozat csak az elszívó vízszintes telepítése esetén biztosított.

A KÉSZÜLÉK KÉZI HELYREÁLLÍTÁSÚ BIZTONSÁGI BERENDEZÉSSEL RENDELKEZIK; RENDELLENESSÉG ESETÉN LÉP MŰKÖDÉSBE.
A KÉZI HELYREÁLLÍTÁS ELŐTT OLDJA MEG A RENDELLENESSÉGET.
AZ EZT KÖVETŐ HELYREÁLLÍTÁST A KÉSZÜLÉK HÁLÓZATRÓL TÖRTÉNŐ LEVÁLASZTÁSÁVAL KELL ELVÉGEZNI.

Telepítés módja

A készüléket csak szakember üzemelheti be!
Valamennyi, ebbe a termékskálába tartozó termék egyenként nem haladja meg a 20 kg-ot, az egy személy által mozgatható maximum súlyt. Az egyes termékek súlyára vonatkozóan lásd az 1. Táblázatot.
A készülék mozgatása és telepítése alatt a baleset megelőzése, valamint saját és mások védelme érdekében használjon kesztyűt vagy más védőeszközt.
Értékelni kell a zajszintet: lásd a műszaki dokumentációt. A berendezés tervezése során zajcsökkentő segédeszközöket kell figye-

lembe venni.
Gondoskodjon a készülék erős rögzítéséről, használjon falra szerelhető rögzítő idomokat (12.a vagy 12.b ábra) vagy rögzít¬ő bilincseket (tartozékként mellékelve 2 - B Ábra), ha a telepítés közvetlenül a vezetékhez történik.
Amennyiben a készülék speciális telepítése során a nyílások bemenetének kanalizálása vagy védelme nem történt meg más eszközzel, telepít¬sen a nyílásokra védőhálót (igény szerint szállítva lásd 3/1 Ábra), így megelőzve a mozgó részekhez történő hozzáférések miatti kockázatokat.
A kábelvezetőt méretezze a kábel átmérőjének megfelelően.
Az alkalmazott kábel típusát a 13. Ábrán találja. A csatlakozással kapcsolatban tanulmányozza a 14. Ábrát, különösen az érintkezőtartó doboz fedele alatt található ábrákat (4 - C Ábra).
MIVEL A KÉSZÜLÉKEK GYÁRTÁSA I OSZTÁLYÚ, CSATLAKOZTATÁSUKNAK A TELEPÍTÉSI HELY FÖLDELŐ BERENDEZÉSÉHEZ VAGY ÁRAMSZEDŐJÉHEZ KELL TÖRTÉNNIE.
Az elektromos csatlakoztatások után ellenőrizze, hogy a csatlakozókapcsok megfelelően rögzülnek-e, zárja a csatlakozódobozt, és helyezze üzembe a gépet.
A gép üzembe helyezését követően ellenőrizze:
- hogy a forgásirány megfelelő-e, megfelel-e az érintkezőtartó dobozának fedelén jelzett iránnyal (4 - C Ábra).
- az elektromos energia felvétel megegyezik az adattáblán jelzettel.
- túlzott vibrálások nem veszélyezteti a készülék stabilitását.

Amennyiben a készülék csatlakoztatása beállító szerkezettel történt, ellenőrizze, hogy a vezérelt készülék teljesítményével arányos-e.

Hibakeresés

RENDELLENESSÉG	OK ÉS MEGOLDÁS
A készülék nem kapcsol be	**Nincs feszültség.** Ellenőrizze a főkapcsolót vagy a villamos bekötéseket.
Nem forog a forgólapát	Ellenőrizze, hogy valami nem akadályozza-e a mozgást.

Kizárólag szakember által végzendő karbantartás és tisztítás

Bármilyen tisztítási és karbantartási művelet előtt kapcsolja le a készüléket a kapcsolójával és húzza ki a hálózatból a csatlakozódugót. Gondoskodjon a motor és a ventilátor tisztaságának rendszeres ellenőrzéséről, a működés típusának megfelelően. A motor és a ventilátor tisztítását rendszeres időközönként, kb. hat hónapos folyamatos üzemelés vagy tartós inaktív időszak után kell elvégezni.

Rendes tisztítás

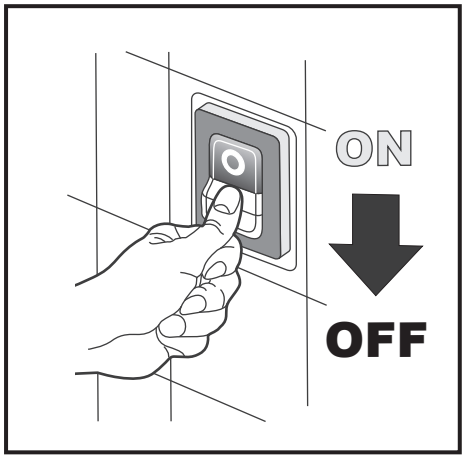

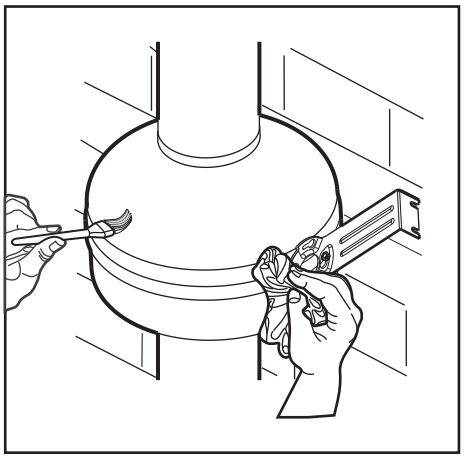
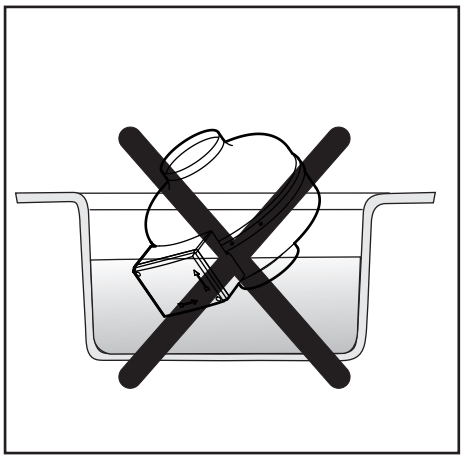

Megsemmisítés és újrafelhasználás

A készüléket újra felhasználható, kiváló minőségű anyagokból és alkatrészekből tervezték és szerelték össze.
Ha egy terméken fellelhető egy kétkerekű kuka áthúzott rajza, ez azt jelenti, hogy a termék eleget tesz a 2012/19/EU uniós irányelv előírásainak.
Tájékozódjon a villamos és elektronikus termékek gyűjtésének hatályos módjáról abban a térségben, ahol a terméket megsemmisíteni kívánja.
Tartsa be a hulladékfeldolgozásra vonatkozó helyi jogszabályokat és ne dobja a régi termékeket a háztartási hulladékba. A termékek megfelelő megsemmisítése segít a környezetszennyezés és az egészségkárosodás megelőzésében.
Ha a vásárló a terméket törvényellenes módon semmisíti meg, ez magával vonja a hatályos jogszabályok által előirányzott közigazgatási büntetés kiszabását.

Saat kysyttävää käännös vain teksti italiaksi tulee "pitää voimassa (Alkuperäisten käyttöohjeiden käännös).

HAKEMISTO **Sivu**

Varoitukset 2
Asennus- ja käyttöohjeet 36
Asennusmetodi 37
Vianmääritys 38
Huolto ja siivous, jotka vain pätevien henkilöiden tulee suorittaa 38
Tavallinen siivous 38
Hävitys ja kierrätys 38
Mitat 57
Asennus 57
Avainohje 60
Kytkennät 62

Hyvä Asiakas,
ostamanne tuote on puhallin kanava-asennukseen. Jotta koneen käyttö optimoitaisiin ja sen pitkä käyttöikä taattaisiin, on tämä opas luettava huolellisesti, opas kuvaa tuotteen oikeat asennus-, käyttö- ja huoltotoimenpiteet. Koneen sekä sähköinen että mekaaninen kestävyys ja luotettavuus voidaan taata noudattamalla tämän käyttöoppaan ohjeita.
Valmistaja ei ota vastuuta henkilö- tai materiaalivahingoista, jotka aiheutuvat seuraavien ohjeiden noudattamatta jättämisestä.
Tuote on valmistettu asianmukaisesti ja sähkölaitteiden voimassa olevia säädöksiä noudattaen. Tuote täyttää radiohäiriöiden vaimennukseen ja sähkömagneettiseen yhteensopivuuteen liittyvän direktiivin EMC 2014/30/EU vaatimukset.

Asennus- ja käyttöohjeet

HUOM: Seuraavien ohjeiden noudattamatta jättäminen voi johtaa henkilövahinkoihin, ja jopa kuolemantapauksiin!

- Tuotetta saa käyttää ainoastaan sen suunniteltuun käyttötarkoitukseen.
- Poistettuanne tuotteen pakkauksesta, varmistakaa, että se on ehjä, ja erityisesti:
  - että laitteen runko ja juoksupyörä eivät ole kärsineet törmäyksiä tai epämuodostumia;
  - että juoksupyörää: 1) ei ole millään tavalla estetty sen liikkeessä,
    2) että se on kiinnitetty hyvin kiertopuuhun, ja että se pyörii vapaasti;

  Epäselvyyksien esiintyessä on otettava välittömästi yhteyttä ammattitaitoiseen henkilöstöön.
- Älä jätä pakkausmateriaaleja lasten tai kykenemättömien henkilöiden ulottuville. Hävitä pakkausmateriaalit ja itse tuote sen käyttöiän jälkeen voimassa olevia kansallisia jätteiden kierrätyssäädöksiä noudattaen.
- Jos tuote kaatuu tai siihen kohdistuu iskuja, ota välittömästi yhteyttä ammattitaitoiseen henkilöstöön (valtuutettu jälleenmyyjä tai valmistaja) varmistaaksesi sen virheettömän toiminnan.
- Älä koske koneeseen kosteilla tai märillä ruumiinosilla (esim. kädet tai jalat).
- Laitetta voivat käyttää yli 8-vuotiaat lapset ja ihmiset, joilla on rajallinen fyysinen, aistillinen tai mielenterveydellinen toimintakyky, tai joilla ei ole kokemusta tai tarvittavia taitoja, kunhan he ovat valvonnan alaisina, tai sen jälkeen, kun he ovat saaneet koulutuksen laitteen turvallisesta käytöstä ja siihen liittyvien vaarojen ymmärtämisestä. Lasten ei pidä leikkiä laitteella. Käyttäjän suoritettavaksi tarkoitettua siivousta ja huoltoa eivät saa suorittaa lapset ilman valvontaa.
- Verkon katkaisulaitteiden tulee mahdollistaa täydellinen poiskytkentä ylijänniteluokan III mukaisesti.
- Mikäli tuotteen asennustilassa on palava laite (muu kuin "tiiviin kammion" tyyppinen vedenlämmitin, kaasukamiina jne.), varmista, että tuloilma takaa hyvän palamisen, jotta kyseisten laitteiden oikea toiminta taattaisiin, käytä tarvittavia varotoimia välttääksesi, että kaasujen poistohormista tai muista polttoainetta polttavista laitteista tulevat kaasut

palaavat tilaan.
- Älä käytä konetta syttyvien aineiden tai höyryjen, kuten alkoholin, hyönteismyrkkyjen, polttoaineen jne. lähellä tulipaloriskien välttämiseksi.
- Älä kytke tuotetta sähköverkkoon, elleivät verkkojännite ja -taajuus vastaa kilven arvoja.
- Toimintahäiriön, poikkeavuuden tai vian esiintyessä kytke kone pois päältä irrottamalla se verkkovirrasta ja ota mahdollisimman pian yhteyttä ammattitaitoiseen henkilöstöön. Mahdollisen korjauksen yhteydessä on käytettävä ainoastaan alkuperäisiä varaosia.
- Tuotteeseen liitetyn sähköjärjestelmän on oltava voimassa olevien paikallisten sähköjärjestelmiä koskevien säädöksien mukainen.
- Konetta ei saa käyttää vedenlämmittimien, kamiinoiden, jne. käynnistämiseen.
- Koneen poistokanavana ei saa missään tapauksessa käyttää kamiinoiden tai muiden palavien laitteiden palosavuille tarkoitettuja kuumailmakanavia. Poistokanavan on johdettava suoraan rakennuksesta ulos.
- **KOSKA LAITTEET ON RAKENNETTU LUOKASSA I, NE ON EHDOTTOMASTI KYTKETTÄVÄ JÄRJESTELMÄÄN TAI ASENNUSPAIKAN MAAPERÄN KERÄILIJÄÄN.**
- **HUOMIO:** Lämpörajoittimen alkutilaanpalautuksesta aiheutuvan vaaran välttämiseksi tämän laitteen tulee olla virtoitettu ulkoisella kytkinlaitteella, kuten ajastimella, tai olla liitetty virtapiiriin, jonka sähköyhtiö säännöllisesti kytkee päälle ja pois päältä.

HUOM: Seuraavien ohjeiden noudattamatta jättäminen voi johtaa koneen vaurioitumiseen!

- Älkää käyttäkö tuotetta sitä lämpimämmässä ilmanlämpötilassa, kuin joka on merkitty tietolaattaan.
- Älä altista konetta säävaihteluille (sade, aurinko, lumi, jne.). Tuotteen kaikki käyttötavat on kuvattu tämän oppaan kuvissa.
- Älä upota konetta tai sen osia veteen tai muihin nes-teisiin.
- Koneen ehjyys on tarkistettava säännöllisen puhdis-tuksen tai huollon aikana.
- Ohjattavien ilmavirtauksien ja savujen on oltava puhtaita, toisin sanoen niissä ei saa olla rasvoja, nokea, kemiallisia tai syövyttäviä aineita, syttyviä tai räjähtäviä yhdisteitä, kiinteät hiukkaset.
- Älä tuki millään tavalla ilmantulo- tai ilmanpois-toaukkoja. Ilmakanavilla varustettuja koneita käytettäessä on varmistettava, ettei kanavissa ole tukkeutumia.
- Koneen optimaalinen toiminta edellyttää, että tilassa on hyvä ilmanvaihto.
  Lue tähän tarkoitukseen liittyvät paikalliset säädökset.
- IPX4-suojausaste on taattu vain, kun puhallin asennetaan vaakasuorasti.

TÄMÄ LAITE ON VARUSTETTU MANUAALISEN NOLLAUKSEN MAHDOLLISTAVALLA SUOJAVÄLINEELLÄ; SE ASTUU TOIMINTAAN EPÄNORMAALIN TILANTEEN SATTUESSA. ENNEN MANUAALISEN NOLLAUKSEN SUORITTAMISTA RATKAISKAA EPÄNORMAALI TILANNE. TÄTÄ SEURAAVA NOLLAUS TAPAHTUU AINOASTAAN IRROTTAMALLA LAITE VIRTALÄHTEESTÄ.

Asennusmetodi

Koneen saa asentaa ainoastaan laitteistoon erikoistunut teknikko!
Mikään tämän tuoteryhmän laitteista ei yksinään ylitä 20 kg:n painoa, joka on yhden ihmisen liikutettava maksimiarvo. Jokaisen erillisen tuotteen painon näette taulukosta 1.
Laitteen liikuttamisen ja asennuksen aikana on pakollista käyttää hanskoja tai jotakin muuta keinoa onnettomuuksien estämiseksi ja oman sekä toisten turvallisuuden varmistamiseksi.
Arvioi melutaso: Ks. tekninen dokumentaatio. Laitteen suunnitteluvaiheessa ota huomioon melua lieventävät apuvälineet.
Siirtykää kiinnittämään laite tiukasti käyttäen seinäkiinnityslaattoja (kuva 12a tai kuva 12b) tai lukituspihtejä (jotka toimitetaan lisävarusteena, kuva 2 - B), jos laite asennetaan suoraan kanaaliin.
Jos laitteen erityisessä asennuksessa pääsyä virtasatamiin ei ole kanalisoitu tai turvattu jollakin toisella keinolla, on pakollista asentaa suojaverkko satamille (toimitetaan pyynnöstä, ks. kuva 3/1), estämään liikkuvien osien luoksepääsystä koituvia riskejä.

Leikatkaa ohjausputkea niin, että se sopii täydellisesti kaapelin halkaisijaan.
Kaapelityyppi, jota tulee käyttää, on esitetty kuvassa 13. Tehdäksesi liitäntä, seuraa kuvaa 14, sekä varsinkin kaapeliliitäntälaatikon kannen alle merkittyjä kuvioita (kuva 4 - C).
KOSKA LAITTEET ON RAKENNETTU LUOKASSA I, NE ON EHDOTTOMASTI KYTKETTÄVÄ JÄRJESTELMÄÄN TAI ASENNUSPAIKAN MAAPERÄN KERÄILIJÄÄN.
Kun sähköliitännät on tehty, tarkistakaa, että kytkentäliittimet on kiristetty oikein, sulkekaa liitäntälaatikko, ja käynnistäkää auto.
Kun auto on laitettu käyntiin, tarkistakaa, että:
- pyörimissuunta on oikea, että se vastaa kaapeliliitäntälaatikon kanteen merkittyä suuntaa (kuva 4 - C).
- virrankulutus vastaa kilpeen merkittyä määrää.
- ei ole havaittavissa liiallista tärinää, joka voi vaarantaa laitteen vakauden.

Jos laite on yhdistetty ohjaimen avulla, varmistakaa, että ohjain on tehokkuudeltaan sopiva käytettyyn laitteeseen nähden.

Vianmääritys

POIKKEAVUUS	SYY JA KORJAAVA TOIMENPIDE
Kone ei käynnisty	**Ei virtaa.** Tarkista pääkatkaisin tai sähköliitokset.
Juoksupyörä ei liiku	Tarkista, ettei pyörän liike ole estynyt.

Huolto ja siivous, jotka vain pätevien henkilöiden tulee suorittaa

Ennen kuin ryhdytte mihin tahansa siivous- tai huolto-operaatioihin, sammuttakaa laitteen virtakytkin ja poistakaa mahdollinen tepseli sähköverkosta.
Huolehtikaa säännöllisistä tarkastuksista koskien moottorin ja tuulettimen puhtautta, käytetyn ja toiminnan tilaa. Moottorin ja tuulettimen puhdistus tulee suorittaa säännöllisin noin kuuden kuukauden väliajoin käytön ollessa jatkuvaa tai pitkän käytöstäpoisoloajan jälkeen.

Tavallinen siivous

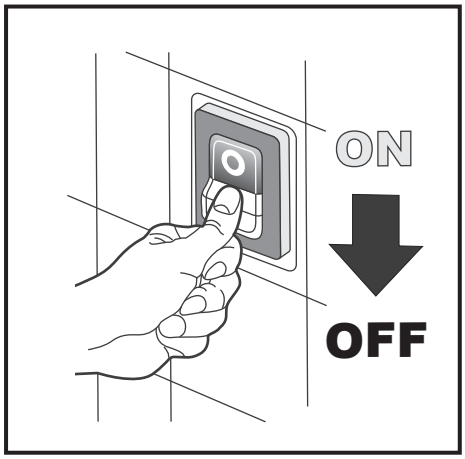

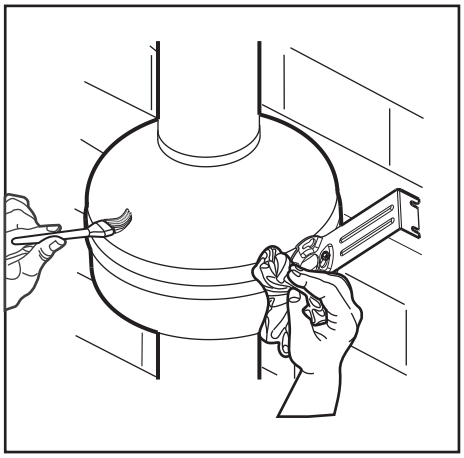

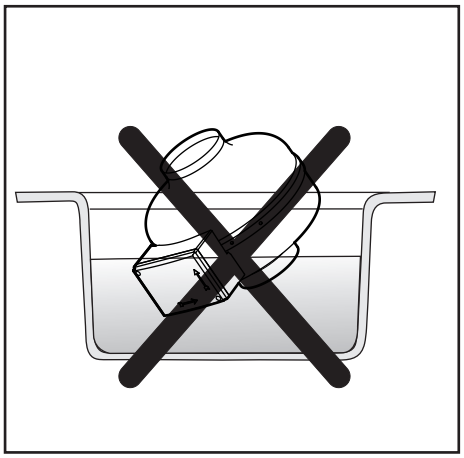

Hävitys ja kierrätys

Tuote on suunniteltu ja koottu korkealuokkaisista materiaaleista ja osista, jotka voidaan kierrättää ja uudelleenkäyttää.
Jos tuotteessa on rastitetun roskakorin merkki, se mer-kitsee, että tuote täyttää EU-direktiivin 2012/19/EU vaatimukset.
Tuotetta hävitettäessä ota selvää vastaavan alueen sähkö- ja elektronisten laitteiden keräystavoista.
Noudata voimassa olevia paikallisia jätteiden hävitykseen liittyviä säädöksiä. Älä hävitä vanhoja tuotteita kotitalousjätteen mukana. Tuotteiden asianmukaisella hävityksellä vältetään ympäristön saastuminen ja mahdolliset terveyshaitat.
Käyttäjä voi saada tuotteen väärästä hävitystavasta voimassa olevien säädöksien mukaisen sakkomaksun.

13 NEDERLANDS

Bij twijfel over de vertaling wordt alleen de tekst in het Italiaans als geldig beschouwd (Vertaling van de oorspronkelijke gebruiksaanwijzing).

INHOUDSOPGAVE **Page**

Waarschuwingen 2
Voorschriften voor de installatie en het gebruik 39
Installatiemethode 41
Storing zoeken 41
Onderhoud en reiniging van het apparaat is uitsluitend voorbehouden voor gekwalificeerd personeel 41
Normale reiniging 41
Sloop en hergebruik 41
Afmetinger 57
Installatie 57
Legende 60
Aansluitingen 62

Beste Client,
het apparaat dat u heeft gekocht is een inline centrifugaal ventilator. Om het apparaat op de beste manier te gebruiken en een lange levensduur te kunnen garanderen,dit boekje zorgvuldig te lezen: het geeft aan hoe men het apparaat op de juiste manier gebruikt en onderhoudt. Volgt men deze aanwijzingen op, dan wordt men beloond met een langere levensduur en betere betrouwbaarheid, zowel electrisch als mechanisch gezien.
De fabrikant aanvaardt geen enkele verantwoordelijkheid voor schade aan goederen of persoonlijk letsel, die voortkomt uit het veronachtzamen van de hierna volgende voorschriften.
Het product is op vakkundige wijze gemaakt en voldoet aan de normen, die geldig zijn voor electrische apparatuur. Ook voldoet het aan de Richtlijn EMC 2014/30/UE voor de onderdrukking van radio-storing en electro-magnetische compatibiliteit.

Voorschriften voor de installatie en het gebruik

OPGELET: het veronachtzamen van het navolgende kan letsel en zelfs de dood veroorzaken!

- Gebruik dit product niet voor een andere toepassing dan waar hij voor ontworpen is.
- Na het verwijderen van het product uit de verpakking, dient de integriteit van het product te worden gecontroleerd, en dient er te worden gecontroleerd dat:
  - de behuizing van het apparaat en de waaier geen stoten of vervormingen hebben ondergaan;
  - de waaier: 1) op geen enkele wijze wordt belemmerd in zijn beweging,
    2) goed is bevestigd op de rotatieas en vrij kan draaien;

  In geval van twijfel moet men meteen contact opnemen met een vakkundige en bevoegde persoon.
- Laat geen stukken van de verpakking achter, onder handbereik van kinderen of onkundigen. Voor de ontzorging van de verpakking en ook van het product aan het eind van de gebruiksduur, moet men informatie opvragen over het hergebruik van afval, zoals het in het eigen land van kracht is.
- Als het product valt of ergens tegen stoot, moet men meteen contact opnemen met een vakkundige persoon (bevoegde dealer of fabrikant) om de goede werking ervan te controleren.
- Raak het apparaat niet aan met vochtige lichaamsdelen (bijvoorbeeld met handen of voeten).
- Het apparaat kan worden gebruikt door kinderen boven de 8 jaar en door personen met een verminderd fysiek, zintuiglijk of mentaal vermogen, of gebrek aan ervaring en kennis, mits zij onder toezicht staan of instructies hebben gekregen met betrekking tot het veilige gebruik van het appparaat en zij de gevaren die hiermee gepaard gaan begrijpen. Kinderen mogen niet spelen met het apparaat. De reiniging en het onderhoud dienen te worden uitgevoerd door de gebruiker, en mag niet worden uitgevoerd door kinderen, tenzij onder toezicht.
- De aansluitsystemen op het voedingsnet moeten tijdens de overspanningsomstandigheden van categorie III de volledige afkoppeling mogelijk maken.
- Indien er in hetzelfde lokaal waar het product geïnstalleerd is, ook een met brandstof

gevoed toestel is (waterverwarmer, gaskachel, enz, zonder afgesloten verbrandingsruimte), dan moet men controleren dat er genoeg nieuwe lucht in het lokaal kan komen om de goede verbranding in deze toestellen te garanderen, waarbij voorzorgsmaatregelen getroffen moeten worden om te voorkomen dat er gassen die afkomstig zijn van de gasuitlaatpijp of van andere toestellen met brandstofverbranding in de kamer terugstromen.

- Om elk brandgevaar te voorkomen, moet men het product niet gebruiken in aanwezigheid van ontvlambare stoffen of dampen, zoals alcohol, insecticiden, benzine enz.
- Sluit het product alleen aan op het voedingsnet als de netspanning en -frequentie overeenstemmen met de gegevens die op het typeplaatje zijn vermeld.
- In geval van vreemde verschijnselen, storing of defect moet men het apparaat buiten werking stellen door het van het net te scheiden en contact opnemen met een vakkundige persoon. Bij een eventuele reparatie moet men er absoluut voor zorgen dat uitsluitend originele reserveonderdelen worden gebruikt.
- De electrische installatie waarop het product is aangesloten, moet overeenkomen met de plaatselijke normen voor electrische installaties.
- Het apparaat mag niet worden gebruikt als aansturing van ventilator- en andere kacheltjes enz.
- Het apparaat mag absoluut niet worden gebruikt voor de afvoer naar kanalen met hete lucht, bestemd voor rookgassen van kachels of andere verbrandingstoestellen. Hij moet de lucht meteen naar buiten afvoeren.
- **DE APPARATEN ZIJN GEBOUWD ALS KLASSE I APPARATEN EN MOETEN WORDEN AANGESLOTEN OP DE INSTALLATIE OF DE AARDER VAN DE INSTALLATIEPLAATS.**
- **LET OP:** Om gevaar te voorkomen als het gevolg van het onopzettelijk resetten van de thermische schakelaar, mag dit apparaat niet worden gevoed met een externe schakelinrichting, zoals een timer, of worden verbonden met een circuit dat regelmatig wordt in- of uitgeschakeld.

OPGELET: het veronachtzamen van het navolgende kan schade aan het apparaat veroorzaken!

- Gebruik het product niet bij een omgevingstemperatuur hoger dan wat staat aangeduid op het kenplaatje.
- Stel het apparaat niet bloot aan weersinvloeden (regen, zon, sneeuw, enz.). De mogelijke toepassingen van het product kunnen uit de afbeeldingen in dit boekje worden afgeleid.
- Dompel het apparaat of onderdelen ervan niet onder in water of andere vloeistoffen.
- Tijdens de reiniging of het normale onderhoud moet men gelijk controleren of het apparaat nog helemaal in orde is.
- De hiermee af te voeren lucht moet schoon zijn, dat wil zeggen zonder vetten, roet, chemische en bijtende stoffen, ontvlambare of explosieve mengsels, vaste deeltjes.
- Men mag op geen enkele manier de toevoer of afvoer voor de lucht verhinderen. Controleer ook dat de systemen voor de geleiding van de lucht niet verstopt of gesloten zijn.
- Voor een optimale werking van het apparaat is het essentieel dat er ergens een ingang in het lokaal is waarlangs de lucht naar binnen kan komen.
  Hiervoor moet men de plaatselijke normen raadplegen.
- De beschermingsgraad IPX4 is uitsluitend gegarandeerd indien de afzuiger horizontaal wordt geïnstalleerd.

DIT APPARAAT IS VOORZIEN VAN EEN BEVEILGINGSINRICHTING MET HANDBEDIENDE BLOKKERINGSOPHEFFING; ZAL IN WERKING WORDEN GESTELD IN GEVAL VAN EEN STORING. ALVORENS DE HANDMATIGE BLOKKERINGSOPHEFFING UIT TE VOEREN, DIENT DE STORING TE WORDEN VERHOLPEN. DE DAAROPVOLGENDE BLOKKERINGSOPHEFFING KAN UITSLUITEND PLAATSVINDEN WANNEER HET APPARAAT WORDT LOSGEKOPPELD VAN DE NETVOEDING.

Installatiemethode

De apparatuur mag uitsluitend door een gespecialiseerde technicus worden geinstalleerd!
Alle apparaten van deze serie wegen minder dan 20 kg en kunnen in hun geheel worden verplaatst door één persoon. Voor de gewichten van elk afzonderlijk product, zie Tab. 1. Tijdens het verplaatsen en installeren van het apparaat is het gebruik van handschoenen of andere soortgelijke middelen verplicht om letsel te voorkomen en om de veiligheid van de gebruiker zelf en anderen te waarborgen. Controleer het geluidsniveau: cfr. technische documenten. Overweeg bij het ontwerpen van de installatie het gebruik van geluidsisolatie. Zorg ervoor dat het apparaat stevig is verankerd, door gebruik te maken van de muurbevestigingssteunen (Fig. 12a of Fig. 12b) of van de blokkeringsklemmen (meegeleverd als accessoire Fig. 2 – B) wanneer het direct inline wordt geïnstalleerd. Indien bij de specifieke installatie van het apparaat de toegang tot de openingen niet gekanaliseerd is of beschermd met andere middelen, is het verplicht om een vangnet (op verzoek meegeleverd, zie Fig. 3/1) op de openingen te installeren, om het risico op de toegang tot de bewegende delen te voorkomen.
Snijd de draadleider zodanig af dat deze perfect aansluit op de diameter van de kabel.
Het type kabel dat dient te worden gebruikt is afgebeeld op Fig. 13. Voor de aansluiting dient Fig. 14 te worden geraadpleegd, evenals de schema's die zich onder de cover van de contactdoos bevinden (Fig. 4 – C).
DE APPARATEN ZIJN GEBOUWD ALS KLASSE I APPARATEN EN MOETEN WORDEN AANGESLOTEN OP DE INSTALLATIE OF DE AARDER VAN DE INSTALLATIEPLAATS.
Als de elektrische aansluitingen zijn gemaakt, dient de correcte klemming van de voedingsklemmen te worden gecontroleerd, de aansluitkast te worden gesloten en de machine in werking te worden gesteld.
Nadat de machine in werking is gesteld, dient er te worden gecontroleerd dat:
- de rotatierichting correct is en in overeenkomst met wat staat aangeduid op de cover van de contactdoos (Fiig. 4 – C).
- het opgenomen vermogen overeenkomt met wat staat aangeduid op het kenplaatje.
- er geen sprake is van buitensporige trillingen die de stabiliteit van het apparaat kunnen aantasten.

Als het apparaat is aangesloten met behulp van een regelaar, dient u er zeker van te zijn dat deze evenredig is aan het vermogen van het aangedreven apparaat.

Storing zoeken

STORING	OORZAAK EN OPLOSSING
Het apparaat schakelt niet in	**Er is geen spanning.** Controleer de hoofdschakelaar of de electrische aansluitingen.
De propeller blijft stil staan	Controleer dat de propeller niet gehinderd wordt in zijn beweging.

Onderhoud en reiniging van het apparaat is uitsluitend voorbehouden voor gekwalificeerd personeel

Alvorens reinigings- en onderhoudshandelingen uit te voeren, dient de schakelaar van het apparaat te worden uitgeschakeld en dient de eventuele stekker voor de verbinding met de netvoeding te worden losgekoppeld. Voer een periodieke controle van de reiniging van de motor en de ventilator uit, afhankelijk van het type werkingstype. De reiniging van de motor en de ventilator moet regelmatig uitgevoerd worden, na ongeveer zes maanden continu gebruik of na een langere periode van inactiviteit.

Normale reiniging

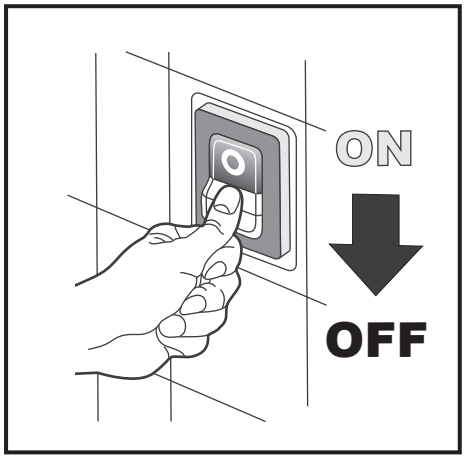

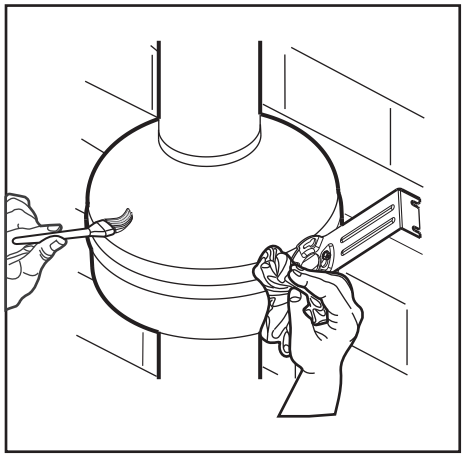
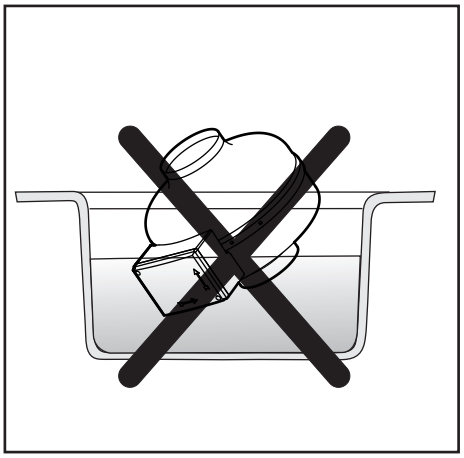

Sloop en hergebruik

Het product werd ontworpen en gemaakt met materialen en componenten van hoge kwaliteit, die geschikt zijn voor recycling en hergebruik. Als er op een product het symbool is aangebracht van een vuilnisvat met wieltjes en een kruis erdoor heen, dan wil dat zeggen dat het voldoet aan de eisen van de Gemeenschapsrichtlijn 2012/19/EU. Informeer u over de manier waarop af te danken electrische en electrische producten worden opgehaald in uw regio.
Houdt u aan de plaatselijke normen voor de ontzorging van afval en gooi oude producten niet weg met het normale huishoudelijke afval. Een behoorlijke ontzorging van de producten helpt om milieuvervuiling en mogelijke schade aan de gezondheid te voorkomen. De illegale ontzorging van het product door de gebruiker leidt tot toepassing van boetes, volgens de van kracht zijnde wetgeving.

U slučaju nejasnoća u prijevodu, samo tekst na talijanskom jeziku će se smatrati valjanim (Prijevod originalnih uputa).

SADRŽAJ **Stranica**

Oprez 2
Mjere predostrožnosti za montažu i upotrebu 42
Postupak ugradnje 43
Traženje kvarova 44
Održavanje i čišćenje smije obavljati samo tehnički osposobljeno osoblje 44
Čišćenje 44
Demontaža i recikliranje 44
Dimenzije 57
Instalacija 57
Legenda 60
Montiranje 62

Štovani korisnik,
proizvod kojeg ste kupili jest cijevni centrifugalni ventilator. Pažljivo pročitajte i slijedite ova uputstva za montažu, upotrebu i održavanje, kako biste mogli najbolje koristili taj aparat i garantirati njegov trajan i pouzdan rad.
Ako ćete slijediti ovim uputstvima osigurat ćete dugotrajno i pouzdano električko i mehaničko djelovanje.
Proizvođač ne odgovara za štetu uzrokovanu osobama i stvarima koju potiče iz nepoštovanja sledečih uputstva.
Ovaj proizvod je kvalitetno izgrađen te odgovara važečim normativama za električke aparate. Odgovara zahtjevima EMC 2014/30/UE koje se nanose na sniženje radijskih smetnji te na elektromagnetsko kompatibilnost.

Mjere predostrožnosti za montažu i upotrebu

OPREZ: Nepoštovanje tih naredbi može dovesti do ozlijede, i smrtne!

- Nemojte koristiti ovaj proizvod u namjene koje nisu navedene u ovim uputstvima.
- Nakon uklanjanja ambalaže s proizvoda uvjeriti se u njegovu ispravnost kako slijedi:
  - provjeriti moguća oštećenja na tijelu uređaja i rotoru;
  - provjeriti rotor: 1) da nije oštećen,
    2) da je dobro pričvršćen za osovinu i da ispravno radi;

  U slučaju bilo kakve sumnje odmah se obratite stručno kvalificiranoj osobi.
- Ne ostavljajte djelove ambalaže na dohvatu djece ili osoba sa posebnim potrebama. Uklonite ambalažu ili pak proizvod na kraju svoje funkcije prema normama recikliranja otpada važečih u Vašoj zemlji.
- U slučaju pada ili udaraca se obratite na kvalificiranu osobu (ovlašteni prodavač ili proizvođač) kako bi verificirao njegovo djelovanje.
- Nemojte dirati aparat mokrim ili vlažnim djelovima tjela (primer rukama ili nogama).
- Ne preporučuje se da uređaj koriste djeca mlađa od 8 godina i osobe sa smanjenim fizičkim, osjetnim i mentalnim sposobnostima ili s nedostatnim iskustvom i znanjem u rukovanju uređajem osim uz nadzor ili tek nakon upućivanja u ispravno korištenje uređaja, njegovo djelovanje i moguće opasnosti. Djeci je zabranjeno igrati se uređajem. Čišćenje i održavanje uređaja ne smiju obavljati djeca bez nadzora odrasle osobe.
- Uređaji za povezivanje na mrežu za napajanje moraju omogućiti da dođe do potpunog isključenja u uslovima kategorije nadnapona III.
- U slučaju da je u istoj prostoriji aparat na sagorijevanje (grijač vode, plinska peč itd. zatvorenog tipa) morate osigurati dovoljnu izmjenu zraka, kako bi garantirali dobro djelovanje tih aparata, vodeći računa kako se u sobu ne bi vraćali plinovi iz cijevi za odvod plinova ili iz drugih aparata na gorivo.
- Da bi izbjegli opasnost od požara,izbjegavajte korištenje aparata u prisutnosti lako gorljivih tvari ili para, kao što su alkohol, insekticidi, bencin, itd.
- Povezati proizvod na mrežu za napajanje samo ako napon i frekvencija električne mreže odgovaraju naponu i frekvenciji navedenim na pločici.
- U slučaju lošeg djelovanja, neispravnog rada ili bilo kakve okvare, ugasite aparat i isključite ga iz električne mreže te se što prije obratite na stručnu osobu. U slučaju da je potrebno aparat popraviti, tražite uvjek originalne rezervne djelove.

- Električna instalacija na koju je aparat priključen mora biti skladna sa važečim normativama koje se nanose na električne mreže.
- Aparat se ne smije koristiti kao pogon za grijalice, pečice ili slično.
- Aparat nikako ne smije imati ispust u cijevi sa toplim zrakom koje su već korštene za ispust dimova peči ili drugih aparata na izgorevanje. Ispust mora ići direktno van zgrade.
- **BUDUĆI DA SE RADI O UREĐAJIMA KLASE I, ISTI TREBAJU BITI SPOJENI NA SUSTAV ILI UZEMLJENI U MJESTU UGRADNJE.**
- **OPREZ:** Da bi se izbjegla opasnost uzrokovana slučajnim resetiranjem termičkog osigurača, ovaj aparat se ne smije napajati pomoću vanjskih aparata za gašenje i paljenje kao što je timer, ili povezan na strujni krug koji se redovito pali i gasi pomoću uređaja.

OPREZ: nepoštovanje tih uputstva može dovesti do kvarova aparata!

- Ne koristiti proizvod na temperaturi višoj od one označene na natpisnoj pločici.
- Ne puštajte aparat izlažen kiši, suncu, snjegu, itd. Moguče upotrebe aparata razvidne su iz skica tih uputstva za upotrebu.
- Ne uranjajte aparat ili njegove djele u vodu ili tekučine.
- Pažljivo pregledajte stanje aparata, dok ga čistite i održavate.
- Zrak koji se namjerava izvoditi iz prostora mora biti čist, bez masnih elemenata, čađi, hemijskih i korozivnih elemenata, gorljivih ili eksplozivnih mješavina, krute čestice.
- Nikako nemojte pokriti ulazni ili izlazni otvor za zrak. Kad ispuh ide u cijev se uvjerite, da taj ostaje slobodno prehodan.
- Aparat optimalno djeluje ako osigurate dobru izmjenu zraka u prostoriji. U to svrhu se informirajte o lokalnim predpisima.
- Stupanj zaštite IPX4 zajamčen je samo u slučaju vodoravne ugradnje ventilatora.

OVAJ JE APARAT OPREMLJEN ZAŠTITNIM UREĐAJEM S RUČNIM RESETIRANJEM KOJI ĆE SE POKRENUTI U SLUČAJU KVARA.
PRIJE RUČNOG RESETIRANJA ODSTRANITI KVAR.
KOD SLJEDEĆEG RESETIRANJA ISKLJUČITI UREĐAJ S MREŽNOG PRIKLJUČKA TE PREKINUTI ELEKTRIČNO NAPAJANJE.

Postupak ugradnje

Aparat može instalirati jedino kvalificirano stručno osoblje!
Uređaji u ovoj liniji ne prelaze 20 kg što je težina koju može prenijeti jedna odrasla osoba. Težine pojedinih proizvoda prikazane su u Tablici 1.
Tijekom rukovanja uređajem i ugradnje istoga obavezno koristiti zaštitne rukavice i ostalu zaštitnu opremu za sprječavanje nesreća te osiguravanja vlastite i tuđe sigurnosti na radu.
Utvrditi razinu buke: vidi tehničku dokumentaciju. Tijekom planiranja razmotriti mogućnost zvučne izolacije na mjestu instalacije uređaja.
Pričvrstiti uređaj zidnim nosačima za učvršćivanje (slika 12a ili slika 12b) ili obujmicama (uključene kao dodatak, slika 2 - B) ako je izravno priključen na glavni vod.
Ako prilikom ugradnje uređaja pristup otvoru nije zaštićen, obavezno ugraditi zaštitnu mrežu i učvrstiti je vijcima (dostupna na zahtjev, vidi sliku 3/1) u svrhu sprječavanja pristupa pokretnim dijelovima uređaja. Odrezati kabelsku brtvenu uvodnicu kako bi odgovarala promjeru kabla.
Tip i vrsta odgovarajućeg kabla prikazani su na slici 13. Za spajanje slijediti upute prikazane na slici 14. Osobitu pozornost obratiti na sheme označene ispod poklopca razvodne kutije (slika 4 - C).
BUDUĆI DA SE RADI O UREĐAJIMA KLASE I, ISTI TREBAJU BITI SPOJENI NA SUSTAV ILI UZEMLJENI U MJESTU UGRADNJE.
Nakon povezivanja električnih priključaka, provjeriti jesu li spojni priključci ispravno pričvršćeni, zatvoriti razvodnu kutiju te pokrenuti uređaj.
Nakon pokretanja uređaja provjeriti:
- smjer vrtnje; je li ispravan i odgovara li onome označenome na poklopcu razvodne kutije (slika 4 - C).
- potrošnju energije; odgovara li potrošnji označenoj na natpisnoj pločici.
- postojanje prekomjerenih vibracija koje bi mogle ugroziti stabilnost uređaja.

Ako je uređaj spojen pomoću regulatora, uvjeriti se da je ovaj proporcionalan jačini uređaja.

Traženje kvarova

ANOMALIJA	UZROK I RJEŠENJE
Aparat se ne uključi	**Nema napona.** Provjeriti glavni prekidač i povezivanje električkih elemenata.
Propeler se ne vrti	Provjerite dali je slobodan u svom okretanju.

Održavanje i čišćenje smije obavljati samo tehnički osposobljeno osoblje

Prije postupka čišćenja ili održavanja isključiti sklopku uređaja te isključiti uređaj s mrežnog priključka i prekinuti električno napajanje.
Ovisno o vrsti načinu djelovanja, periodično obavljati čišćenje motora i ventilatora.
Provjere provoditi u intervalima od šest mjeseci kontiniranog rada ili nakon duljeg razdoblja neaktivnosti.

Čišćenje

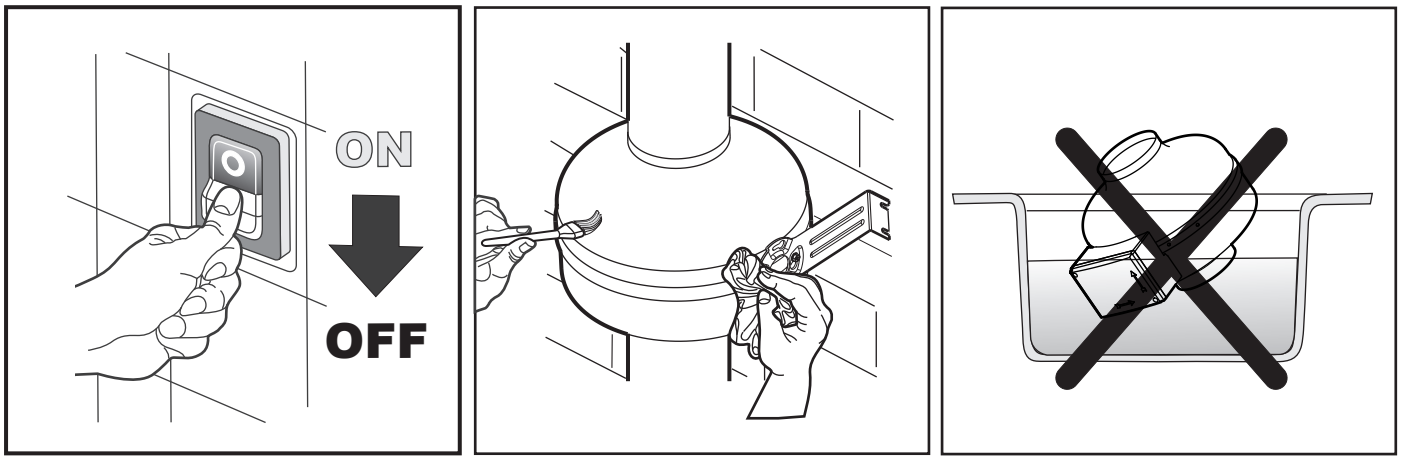

Demontaža i recikliranje

Proizvod je projektiran i izrađen iz djelova visoke kvalitete, koji se mogu reciklirati i ponovo upotrebiti.
Ako se na nekom proizvodu nalazi simbol barirane kante za smeće sa kolicima znači, da taj proizvod odgovara direktivama 2012/19/EU.
Informirajte se o načinu na koji se električni i elektronski aparati sakupljaju na teritoriji gde se želi proizvod baciti.
Poštujte lokalne norme u vezi odstranjivanja otpatka i ne bacite istrošene i stare proizvode u obično smeće. Prikladno odstranjivanje proizvoda je bitno kako bi se sprečilo štetu za okolino i po zdravju.
Nepravilno odstranjivanje proizvoda sa strane potrošača kaznuje se administrativnom kaznom prema lokalno važečim zakonima.

15 TÜRKÇE

Çeviriden kaynakli yanliş anlaşma halinde yalnizca İtalyan metin geçerli kabul edilecektir (Orijinal talimatların tercümesi).

INDEKS **Sayfa**

Uyarılar 2
Montaj ve Kullanım için Bilgiler..... 45
Montaj metodu 46
Arıza arama.....47
Yalnızca yetkili personel tarafından yapılması gereken bakım ve temizlik..... 47
Rutin temizlik 47
Sökme ve yeniden kazanım 47
Ölçüler 57
Montaj 57
Açiklama..... 60
Bağlantılar 62

Sayın müşterimiz,
satın aldığınız ürün bir santrifüj boru aspiratörüdür. Alet'i en iyi şekilde ve uzun zaman kullanmayı garantilemek için, nasıl monte edileceğini ve ürünün nasıl kullanılıp bakımının yapılacağını anlatan bu kitapçığı dikkatle okumanızı ederiz. Bütün bu bilgileri izlemeniz aletin hem elektrik hem de mekanik olarak uzun süre kullanımını ve güvenilirliğini garanti eder.
Bu ürünü yapan firma, bilgileri izlememekten dolayı insanlara ya da mallara gelebilecek hiç bir türlü hasardan mesul tutulamaz.
Ürün elektrikli aletler alanındaki kriterlere uygun ve yürürlükte olan standartlar çerçevesinde üretilmiştir. EMC 2014/30/UE elektromanyetik uyumluluk ve radio parazitlerinin kaldırılmasındaki talimatlara uygundur.

Montaj ve Kullanım için Bilgiler

DİKKAT: Aşağıda yazılanlara uyulmaması ölümcül lezyonlara sebep olabilir!

- Bu ürünü proje edildiğinden başka bir amaçla sakın kullanmayınız.
- Ürünü ambalajından çıkardıktan sonra sağlamlığından ve özellikle aşağıdakilerden emin olunuz:
  - cihazın gövdesi ve pervanesinde darbe ve deformasyon olmadığından;
  - pervane: 1) hareketinde hiç bir engelleme olmadığından,
    2) döndürme miline sağlam bir şekilde bağlı olduğundan ve serbestçe döndüğünden;

  Herhangi bir şüphe durumunda hemen kalifiye kişilere başvurunuz.
- Ambalajın parçalarını çocukların ya da kullanmayı bilmeyen kişilerin erim alanında bırakmayınız. Ambalajı ve kullanımından sonra aletin kendisini ortadan aldırmak için Ülkenizdeki yeniden kazanma şartları hakkında bilgi edininiz.
- Ürün yere düşer ya da darbe alırsa aletin doğru çalıştığını kontrol etmek için hemen kalifiye (yetkili satıcı ya da üretici) kişilere başvurunuz.
- Alete vücudun nemli ya da ıslak kısımlarıyla dokunmayınız (mesela eller ve ayaklar).
- Gözetim altında tutulması veya cihazın güvenli bir şekilde kullanımı ve içerdiği tehlikelerin anlaşılması konu¬sunda talimat verilmesi koşuluyla, bu cihaz 8 yaşından küçük olmayan çocuklar ve fiziksel, duyusal vey¬a zihinsel yetenekleri düşük yahut deneyimi ya gerekli bilgisi olmayan insanlar tarafından kullanılabilir. Çocuklar cihazla asla oynamamalıdır. Kullanıcı tarafından yapılması gereken temizlik ve bakımın gözetim olmadan çocuklar tarafından yapılmaması gerekmektedir.
- III aşırı gerilim kategorisi şartlarında şebeke beslemesine bağlantı cihazları tamamen bağlantıyı kesmeye izin vermelidirler.
- Odada, gaz tahliye borusundan veya yakıtlı yanmalı diğer cihazlardan gelen gaz geçişini önlemek üzere tedbir alarak, eğer aletin bulunduğu yerde tutuşmayla çalışan bir alet varsa (kazan, metanla çalışan soba vs "hava geçirmez" cinsinden) aletin iyi çalışmasını sağlamak için hava girişinin iyi yanmayı garanti etmesi lazımdır.
- Yangın tehlikesini önlemek için ateş alan maddeler ve buharların olduğu yerde kullanmayiniz, alkol, böcek öldürücü, benzin vs.
- Sadece elektrik şebekesinin gerilim ve frekansı etiket plakası üzerinde bulunanlara uygun

ise ürünü şebeke beslemesine bağlayınız.
- Kötü işleme, bozukluk ya da her türlü arıza durumunda aleti güç kaynağından ayırarak kapatınız ve hemen yetkili kişilere başvurunuz. Eğer tamir gerekiyorsa mutlaka orijinal yedek parça isteyiniz.
- Ürünün bağlı olduğu elektrik tesisatı yerel standartlara uyması gerekmektedir.
- Alet, kazan, soba vs aktivatörü olarak kullanılmamalıdır.
- Alet kesinlikle yanan soba veya diğer tutuşmalı aletlerin yanmasından meydana gelen dumanların bosaltılmasına yarayan hava borularına boşalmaması gerekir. Direk olarak dışarıya bosaltmalıdır.
- **SINIF OLARAK İMAL EDİLEN CİHAZLAR SİSTEME VEYA MONTAJ YERİNDEKİ ZEMİN KOLEKTÖRÜNE BAĞLANMALIDIR.**
- **DİKKAT:** Termal kesme cihazının yanlışlıkla sıfırlanmasını önlemek için bu cihaz, zamanlayıcı gibi harici bir manevra cihazı ile güç verilmemeli veya şebeke tarafından düzenli olarak açılıp kapanan bir devreye bağlı olmamalıdır.

DİKKAT: Aşağıda yazılanlara uyulmaması alete zarar verebilir!

- Ürünü plaka bilgileri üzerinde belirtilen sıcaklıktan daha yüksek bir sıcaklıkta kullanmayınız.
- Aleti atmosferik etkenlere maruz bırakmayınız (yağmur,güneş,kar vs). Ürünün mümkün kullanım alanları bu kitapçığın resimlerindende anlaşılabilir.
- Aleti ve parçalarını hiç bir zaman suya ya da sıvıya batırmayınız.
- Temizlik veya normal bakım anında aletin bütünlüğünü kontrol ediniz.
- Taşınmak istenen hava akışı ya da dumanlar temiz olmalıdırlar, yani içlerinde yağlı elemanlar, is, kimyasal ve aşındırıcı maddelerin, tutuşan karışımların ve patlayıcıların bulunmaması gerekmektedir, katı parçacıklar.
- Hiç bir şekilde kompresyonun ağzını ve hava boşaltma borusunu bloke etmeyiniz. Borulu aletlerde hava boşaltma borusunun tıkanık olmamasına önemle dikkat ediniz.
- Aletin en iyi performansla çalışmasını sağlamak için, bulunduğu yere yeterli derecede hava girmesini garanti etmek çok önemlidir.
  Bunun için lütfen yerel standartlara uyunuz.
- IPX4 koruma derecesi yalnızca aspiratörün yatay monte edilmesi durumunda garanti edilmektedir.

BU CİHAZDA MANÜEL SIFIRLAMALI BİR KORUMA DONANIMI BULUNMAKTADIR; BİR HATA DURUMUNDA ÇALIŞMAYA BAŞLAYACAKTIR.
MANÜEL SIFIRLAMA YAPMADAN ÖNCE HATAYI DÜZELTİNİZ.
BİR SONRAKİ SIFIRLAMA SADECE CİHAZIN ŞEBEKE ELEKTRİĞİNDEN BAĞLANTISININ KESİLMESİYLE GERÇEKLEŞECEKTİR.

Montaj metodu

Alet mutlaka bir uzman tarafından monte edilmelidir!
Bu ürün gamında yer alan tüm cihazların ağırlığı 20 Kg' ı geçmez. Maksimum boyut tek bir kişi tarafından taşınabilmektedir. Her bir ürünün ağırlığı için Tablo 1'e bakınız.
Cihazın taşınması ve montajı sırasında, kazaları önlemek ve kendiniz ve başkalarının güvenliğini korumak için eldiven veya başka bir aracın kullanılması zorunludur.
Gürültü seviyelerini gözlemleyin: teknik belgeler. Planlarken, kurulum alanındaki ses yalıtımını göz önünde bulundurun.
Doğrudan boru üstüne monte edilirse, duvar montajı braketleri (Resim 12a veya Resim 12b) veya tespit kelepçelerini (akse¬suar olarak verilen Resim 2 - B) kullanarak cihazın sıkıca bağlanmasını sağlayınız.
Cihaza özgü montajda erişim noktalarına kanalize olunmaz veya başka yollarla korunmazsa, hareketli parçalara erişm¬e riskini önlemek için bağlantı noktaları üzerine bir koruma ağı (talep üzerine gönderilir bkz Resim 3/1) montajının yapılması zorunludur.
Grometi kablonun çapına kusursuz olarak yapışacak bir şekilde kesiniz.
Kullanılacak kablo türü Resim 13'de gösterilmektedir. Bağlantı için Resim 14'e ve özellikle terminal kutusu altında verilen şemalara bakınız (Resim. 4 - C).
SINIF OLARAK İMAL EDİLEN CİHAZLAR SİSTEME VEYA MONTAJ YERİNDEKİ ZEMİN KOLEKTÖRÜNE BAĞLANMALIDIR.
Elektrik bağlantıları tamamlanınca bağlantı terminallerinin sıkılığını kontrol ediniz. Bağlantı kutusunu kapatarak makineyi çalıştırınız.

Makine çalıştırıldığında aşağıdaki kontrolleri yapınız:
- dönüş yönünün doğru olup olmadığını, terminal kutusu kapağında belirtilene uygun olup olmadığını kontrolü (Resim. 4 - C).
- elektrik emiliminin levha üzerindekine uygun olup olmadığının kontrolü
- cihazının stabilitesini tehlikeye atacak aşırı titreşim olup olmadığının kontrolü.

Cihazı bir regülatör vasıtasıyla bağlıysa, bunun kullanılan cihazın gücü ile orantılı olup olmadığından emin olunuz.

Arıza arama

ANORMALLIK	NEDEN VE ÇŐZÜM
Alet açılmıyor	**Gerilim Yok.** Genel şalteri ve elektrik bağlantılarını kontrol ediniz.
Çark hareket etmiyor	Hareketinde frenlenmemesine dikkat ediniz.

Yalnızca yetkili personel tarafından yapılması gereken bakım ve temizlik

Herhangi bir temizlik ya da bakım işlemini gerçekleştirmeden önce, cihazın şalterini kapatarak şebekeyle bağlantı fişini çıkarınız.
Motor ve fan için çalışma türüne göre periyodik olarak temizlik muayeneleri yapın. Bu muayeneler düzenli altı aylık sürekli çalışma aralıklarında veya fanın uzun süre kullanılmamış olmasından sonra yapılmalıdır.

Rutin temizlik

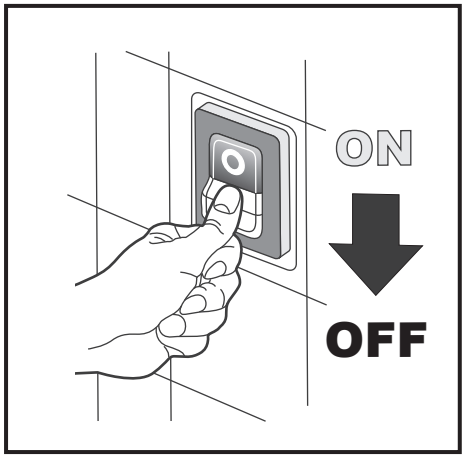

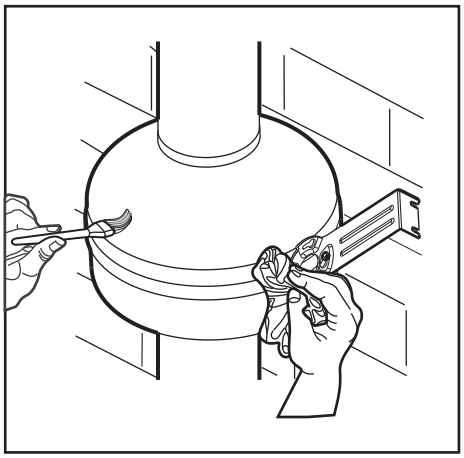
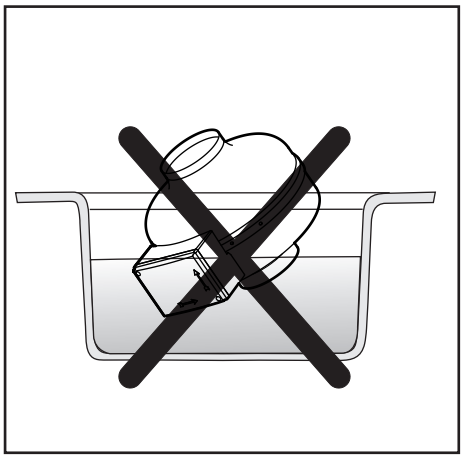

Sökme ve yeniden kazanım

Ürün yeniden kazanılabilen ve yeniden kullanılabilen yűksek kalitedeki maddeler ve parçalarla proje edilip monte edildi.
Eğer bir űrűnűn űzerinde tekerleklerle bloke edilmiş bir bidon sembolű varsa bu űrűn 2012/19/EU topluluğunun talimatlarına uygun demektir.
Lűtfen artık kullanmayacağınız elektrik ve elektronik űrűnlerin toplanma şekilleri hakkında oturduğunuz bölgede yűrűrlűkte olan modaliteler hakkında bilgi edininiz.

Artıkların eritilmesi için yerel yönetmelik kanunlarına uyunuz ve kullanılmış űrűnleri normal çöplerle birlikte atmayınız. Ürűnlerin doğru bir şekilde eritilmesi hem çevre kirlenmesini önler hem de sağlığa gelebilecek zararları önler.
Ürűnlerin kullanıcı tarafından yolsuz bir şekilde eritilmesi halinde kanuna itaatsızlık dolayından yűrűrlűkte olan idari kanunlar uygulanır.

ان كان هناك اي شك في النص المترجم يجب الرجوع الى النسخة الأصلية باللغة الإيطالي (**ترجمة التعليمات الأصلية**)

قائمة المحتويات صفحة

إرشادات للتنبيه..... 2
تعليمات التركيب والاستخدام..... 48
طريقة التركيب 49
اكتشاف الاعطال وإصلاحها..... 50
يجب أن يتولى أشخاص مؤهلون فقط مهمة النظافة والصيانة. 50
النظافة المعتادة 50
تفكيك الجهاز وإعادة تدويره..... 50
الأبعاد 57
التركيب..... 57
الرموز المستخدمة 60
التوصيلات 62

عميلنا العزيز،

منتج الذي قمتم بشرائه هو شفاط مركزي على شكل أسطوانة.

ولاستخدام الجهاز بطريقة مثلى ولضمان عمر أطول له، يجب قراءة هذا الكتيب باهتمام، فهو يحتوي شرح طريقة التركيب والاستخدام والصيانة السليمة للمنتج. واتباع هذه التعليمات يضمن للمنتج طول العمر والموثوقية سواء للأجزاء الكهربائية أو الميكانيكية.

إن اتباع هذه التعليمات يضمن فعالية الاعتماد على الجهاز واستخدمه لفترة طويلة ميكانيكياً وكهربائياً.

لا تتحمل جهة التصنيع أية مسئولية تجاه أية إصابة تلحق بالأشخاص أو تلف يلحق بالأشياء نتيجة التقصير في الالتزام بالتعليمات المشارإليها فيما يلي.

تم تصنيع هذا الجهاز بالاعتماد على أحدث التقنيات، فهو يتماشى مع المعايير القياسية المتبعة في قطاع المعدات الكهربائية.

كما أنه يطابق مجموعة اللوائح الأوروبية EMC 2014/30/UE والخاصة بمقاومة تداخل إشارات اللاسلكي إلى جانب التوافق الكهرومغناطيسي.

تعليمات التركيب والاستخدام

تنبيه: قد يؤدي عدم الالتزام بتطبيق هذه التعليمات إلى التعرض لخطر الإصابة الشديدة أو قد يؤدي للوفاة.

- لا تستخدم هذا المنتج فى أغراض أخرى تختلف عن الأغراض التى تم تصميمه لها.
- بعد نزع المنتج من العبوة، يجب التأكد من سلامته وخصوصا:
  - ألا يكون جسم الجهاز والمحرك قد تعرضا للصدمات أو التشوهات؛
  - وبالنسبة للمحرك:
    1) ألا يواجه أي عائق من أي نوع أثناء الحركة،
    2) أن يكون مثبتا جيدا في محور الدوران، وأن يدور بحرية؛
- لا تترك مكونات التغليف في متناول الأطفال أو الأشخاص غير المختصين. للتخلص من مواد التغليف أو من الجهاز بعد فترة طويلة من الاستخدام الفعال، يرجى الرجوع إلى اللوائح المعمول بها في هذا الصدد في دولتك.
- اتصل على الفور بالفني المتخصص (الموزع المعتمد أو جهة التصنيع) إذا ما تعرض الجهاز للسقوط على الأرض أو تعرض للاصطدام، وذلك للتحقق من استمراره في العمل بصورة صحيحة.
- لا تلمس الجهاز باليدين وهما مبللتين أو بأحد الأجزاء الرطبة من جسمك (مثل اليدين أو القدمين).
- يسمح للأطفال الذين لا تقل أعمارهم عن 8 سنوات أن يستخدموا هذا الجهاز، كما يمكن استخدامه أيضا بواسطة الأشخاص الذين يعانون من نقص في قدراتهم الجسدية أو الحسية أو الذهنية أو الذين تنقصهم الخبرة أو المعرفة اللازمة،وذلك تحت إشراف، أو إذا كانوا قد تلقوا التعليمات الخاصة بالاستخدام الآمن للجهاز وتفهم المخاطر التي قد تنتج من خلاله. ويحظر على الأطفال العبث بالجهاز. ولا يجب ترك الأطفال وحدهم بدون إشراف لأداء مهام التنظيف والصيانة التي يتعين على المستخدم أن يقوم بها.
- يجب أن تسمح معدات التوصيل بشبكة التغذية الكهربائية بعملية الفصل التام في حالة التعرض لظروف الفئة III من حيث تجاوز الجهد.
- في حالة عدم التشغيل بصورة صحيحة، أو أعطال أو أي نوع من العيوب، قم بفصل الجهاز عن التيار الكهربائي، ثم اتصل بالفني المتخصص. لا تستخدم إلا قطع الغيار الأصلية عند القيام بأعمال التصليح ،مع أخذ الاحتياطات اللازمة لتجنب ارتداد غازات في الغرفة ناجمة عن مدخنة/ أنبوب تصريف الغازات أو أجهزة أخرى تعمل بحرق الوقود.
- لتفادي مخاطر نشوب حرائق، لا تستخدم المنتج في وجود مواد أو أبخرة قابلة للاشتعال مثل الكحول والمبيدات الحشرية والبنزين وغيرها.

- يتم وصل الجهاز بشبكة التغذية الكهربائية فقط إذا آان جهد و تردد الشبكة الكهربائية يتوافق مع المواصفات المسجلة على لوحة الجهاز
- في حالة عدم التشغيل بصورة صحيحة، أو أعطال أو أي نوع من العيوب، قم بفصل الجهاز عن التيار الكهربائي، ثم اتصل بالفني المتخصص. لا تستخدم إلا قطع الغيار الأصلية عند القيام بأعمال التصليح.
- يجب أن يتماشى النظام الكهربائي الذي يتم توصيل الجهاز به، مع المعايير القياسية المعمول بها في النظم الكهربائية المحلية.
- لا يجب استخدام الجهاز لتنشيط سخانات الماء أو سخانات الهواء أو غيرها
- من غير المسموح به استخدام هذا الجهاز في تفريغ الهواء من أنابيب الهواء الساخن المستخدمة في تصريف الأدخنة الصادرة عن عمليات الاحتراق في المواقد أو غيرها من أجهزة الاحتراق، حيث يجب في هذه الحالة تصريفها إلى خارج المبنى مباشرة.

ونظرا لأن الأجهزة مصنوعة من الفئة I، فيجب توصيلها بالماكينة أو بالموصل الأرضي في مكان التركيب.

تحذير:

لتجنب أي خطر ناتج عن إعادة ضبط غير مقصود لأداة الفصل الحراري، لا ينبغي توصيل الجهاز مع أي أداة تشغيل خارجية مثل التايمر، ولا ينبغي أبدا توصيله بدائرة يتم تشغيلها وإيقافها بانتظام بواسطة الشبكة الرئيسية.

تنبيه: قد يلحق الضرر بالجهاز إذا لم يتم الالتزام بتطبيق التعليمات التالية.

- لا تستخدم المنتج في درجة حرارة أعلى من تلك الموضحة على لوحة البيانات.
- لا تترك الجهاز معرضاً للعوامل الجوية (الأمطار وأشعة الشمس والثلوج وغيرها). تم توضيح التطبيقات الممكنة للجهاز لاحقاً في هذا الكتيب.
- لا تقم بغمر الجهاز أو جزء منه في الماء أو أية سوائل أخرى.
- عند تنظيف الجهاز أو القيام بعملية الصيانة، تحقق من تركيب الأجزاء وسلامة الأداء.
- أن تيار الهواء أو الأدخنة الذي يقوم الجهاز بشفطه، يجب أن يكون نظيفاً وخالياً من المواد الدهنية والهباب والعناصر الكيمائية والمسببة للتآكل وكذلك المخاليط القابلة للاشتعال أو القابلة للانفجار ,**حبيبات صلبة**.
- لا تقم بسد فتحات دخول وخروج الهواء بالجهاز بأية طريقة. عند استخدام انابيب للهواء تحقق من عدم انسداد الأنابيب.
- لتحقيق أفضل مستوى من الأداء، فمن الضروري التأكد من وجود تهوية مناسبة داخل الغرفة.
- **درجة الحماية IPX4 تكون مضمونة فقط في حالة تركيب الشفاط في وضع أفقي سليم.**

هذا الجهاز مزود بوحدة حماية لإعادة التشغيل يدويا؛ ويبدأ في العمل في حالة وقوع أعطال.

وقبل إعادة التشغيل يدويا، يجب حل المشكلة أولا.

لا تتم إعادة التشغيل إلا بعد فصل الجهاز من المصدر الكهربائي.

طريقة التركيب

يجب ألا يقوم بتركيب هذا الجهاز إلا الفني المختص. يرجى قراءة التعليمات

أوزان جميع أجهزة هذه المجموعة لا تتجاوز 20 كيلوجراما للجهاز الواحد، وهو أقصى وزن يمكن حمله بواسطة شخص واحد، انظر الجدول 1.

أثناء تحريك وتركيب الجهاز، يلزم استخدام قفازات أو أي وسائل حماية أخرى لتفادي الصدمات والمحافظة على السلامة الشخصية وسلامة الآخرين.

مراقبة مستوى الضوضاء: مستندات فنية. عند تصميم المعدة، يؤخذ في الاعتبار عزل الصوت في موقع التركيب.

ولتثبيت الجهاز تثبيتًا تاما، يجب استخدام أدوات التثبيت في الحائط (الصورة12a أو الصورة 12b) أو مشابك الإقفال (المتوفرة كإكسسوارات الصورة 2-B) إذا تم تركيبها مباشرة على الأسطوانة.

عند التركيب المتخصص للجهاز، إذا لم يكن الوصول إلى الفوهات موجها أو إذا كان بدون حماية، فيلزم تركيب شبكة حماية على الفوهات (تتوفر حسب الطلب انظر الصورة 1/3)، وذلك لتفادي خطر الوصول إلى الأجزاء المتحركة.

قص حامل الكابلات بحيث يلتصق تماما بقطر الكابل.

نوع الكابل الذي يتعين استخدامه يظهر في الصورة رقم 13. وللتوصيل، يرجى الرجوع إلى الصور ة 14، وخصوصا الرسومات الموجودة أسفل غطاء الصندوق الذي يحتوي الكونتاكتورات (الصورة C-4).

ونظرا لأن الأجهزة مصنوعة من الفئة I، فيجب توصيلها بالماكينة أو بالموصل الأرضي في مكان التركيب.

بعد الإنتهاء من التوصيلات الكهربائية، يجب التاكد من إحكام تثبيت قطع التوصيل، وإغلاق صندوق التوصيلات وتشغيل الماكينة.

وعند تشغيل الماكينة، يجب التأكد من:

- أن يكون إتجاه الدوران سليما، وأن يكون مطابقا لذلك الموضح على غطاء الصندوق الذي يحتوي على الكونتاكتورات (الصورة C-4).
- استهلاك الكهرباء مطابق لذلك الموضح على اللوحة.
- ليست هناك اهتزازات زائدة قد تؤدي إلى التأثير على ثبات الجهاز.

إذا كان توصيل الجهاز يتم عن طريق مُنظم، فيجب التأكد أنه يتناسب مع قدرة الجهاز المحني.

اكتشاف الأعطال وإصلاحها

العطل	السبب وطريقة الإصلاح
الجهاز لا يبدأ التشغيل	**لا يوجد جهد كهربي.** تحقق من مفتاح الكهرباء الرئيسي أو التوصيلات الكهربائية.
المحرك لا يقوم بالدوران	تحقق من أن حركة المحرك ليست بطيئة

يجب أن يتولى أشخاص مؤهلون فقط مهمة النظافة والصيانة.

قبل الشروع في أي عملية نظافة أو صيانة، يجب إطفاء قاطع التيار عن الجهاز وفصل القابس عن شبكة المصدر الكهربائي.
قم بإجراء الفحوصات الدورية لنظافة المحرك والمروحة، فيما يتعلق بنوعية سائل المعالجة ونوعية التشغيل، بالإضافة إلى التدخل المنتظم كل ستة أشهر من التشغيل المستمر.

يجب إجراء عملية نظافة المحرك والمروحة على فترات منتظمة حوالي كل ستة أشهر من التشغيل المستمر أو بعد فترة توقف ممتدة عن التشغيل.

النظافة المعتادة

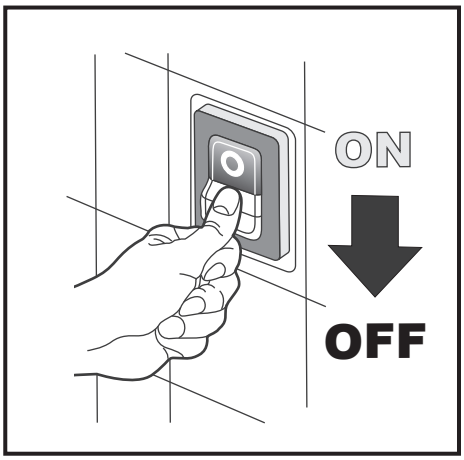

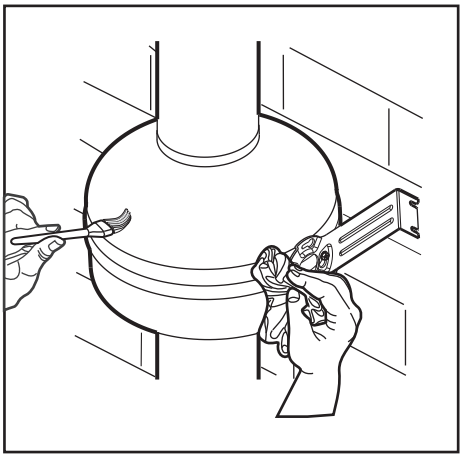

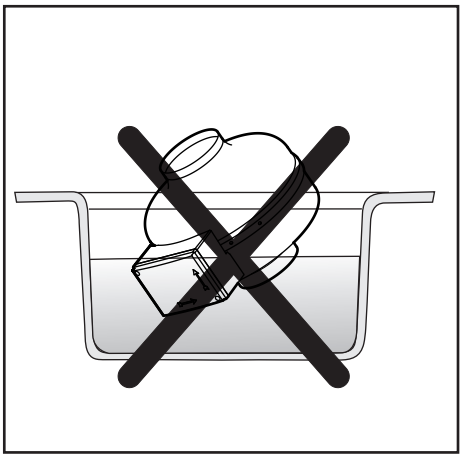

تفكيك الجهاز وإعادة تدويره

تم تصميم هذا المنتج باستخدام مواد ذات جودة عالية فضلاً عن أن مكونات الجهاز يمكن إعادة تصنيعها واستخدامها مرة أخرى.

في حالة وجود رمز يشير إلى سلة مهملات وعليها علامة X فإن هذا يعني أن المنتج يتماشى مع المعايير القياسية الأوروبية رقم **EMC 2012/19/UE** يجب أن تقوم بالاستفسار حول أساليب التخلص من المنتجات الكهربائية والإلكترونية المعمول بها في منطقتك. والتي يمكنك اللجوء إليها للتخلص من المنتج.

يجب أن تلتزم بالمعايير القياسية المتبعة في دولتك والخاصة بالتخلص من مواد النفايات. حيث يجب عدم التخلص من المنتجات القديمة في مناطق تجميع المهملات المنزلية. عند اتباع طريقة الفك والتركيب الصحيحة. فإن ذلك يساعد في الحليلولة دون إحداث أي تلوث بالبيئة أو إلحاق ضرر بالصحة.

قد يؤدي التخلص من المنتج بصورة غير صحيحة إلى تعرض المستخدم للغرامات الإدارية المنصوص عليها في اللوائح المحلية المعمول بها.

17 ROMÂNĂ

Pentru orice dubiu legat de corectitudinea traducerii, numai textul in italiana va fi luat in considerare (Traducere a instrucţiunilor originale).

CUPRINS **Pagina**

Avertizări 2
Instrucţiuni de instalare şi utilizare..... 51
Metodă de instalare 52
Detectare defecţiuni 53
Întreţinerea şi curăţarea se vor face doar de către personal calificat..... 53
Curăţare standard 53
Demontare şi reciclare 53
Dimensiuni..... 57
Instalare 57
Legendă..... 60
Conexiuni electrice 62

Stimate client,
produsul cumpărat de dumneavoastră este un ventilator centrifugal cu evacuare în conductă. Pentru o utilizare optimă a echipamentului şi pentru a asigura o funcţionare îndelungată, citiţi cu atenţie această broşură în care se explică cum să efectuaţi o corectă instalare, utilizare şi întreţinere a produsului.
Urmarea tuturor acestor instrucţiuni înseamnă să asiguraţi produsului o durată de viaţă şi o fiabilitate ridicată, atât electrică cât şi mecanică.
Producătorul nu îşi asumă nici o răspundere pentru daune cauzate persoanelor sau lucrurilor, provocate de nerespectarea cerinţelor indicate mai jos.
Produsul este fabricat la cele mai înalte standarde şi în conformitate cu legile în materie de echipamente electrice în vigoare. Acesta este în conformitate cu Directiva EMC 2014/30/UE privind evitarea interferenţelor radio şi compatibilitatea electromagnetică.

Instrucţiuni de instalare şi utilizare

ATENŢIE: lipsa aplicării celor de mai jos poate cauza leziuni mortale!

- Nu utilizaţi acest produs pentru un scop diferit de cel pentru care a fost conceput.
- După scoaterea produsului din ambalaj, asiguraţi-vă de integritatea sa şi, mai precis, că:
  - corpul aparatului şi rotorul nu au suferit lovituri sau deformări;
  - rotorul: 1) nu este obstrucţionat în niciun fel în ceea ce priveşte mişcarea,
    2) este fixat bine pe arborele său de rotaţie şi se roteşte liber;

  Dacă aveţi dubii în acest sens, adresaţi-vă imediat personalului calificat.
- Nu lăsaţi părţi de ambalaj la îndemâna copiilor sau a persoanelor incapabile. Pentru eliminarea ambalajului, precum şi a produsului în sine la sfârşitul vieţii sale de funcţionare, informaţi-vă în legătură cu legile în vigoare în cadrul propriei ţări, privind reciclarea deşeurilor.
- În cazul în care produsul cade sau este lovit, adresaţi-vă imediat personalului calificat (distribuitor autorizat sau fabricant) pentru a verifica corecta funcţionare a acestuia.
- Nu atingeţi echipamentul cu părţi ale corpului umede sau ude (de exemplu mâini sau picioare).
- Aparatul poate fi utilizat de copii cu vârsta peste 8 ani şi de către persoane cu capacităţi fizice, senzoriale sau mentale reduse sau fără experienţă sau cunoştinţele necesare, doar sub supraveghere sau după ce au primit instrucţiunile aferente utilizării în siguranţă a aparatului şi înţelegerii pericolelor inerente. Copiii nu trebuie să se joace cu aparatul. Curăţarea şi întreţinerea ce trebuie efectuate de către utilizator nu trebuie efectuate de către copii, fără supraveghere.
- Dispozitivele de conectare a reţelei de alimentare trebuie să permită deconectarea completă în condiţiile categoriei de supraîncărcare III.
- Dacă în aceeaşi încăpere în care se instalează produsul este prezent un echipament alimentat cu combustibil (boiler, sobă cu gaz metan etc., nu de tip “cu cameră închisă”), asiguraţi-vă că recuperarea de aer garantează o bună combustie, în vederea protecţiei bunei funcţionări a unor astfel de dispozitive, luând precauţii pentru a evita ca în încăpere să poată să fie un reflux de gaze care provine de la coşul de gaze sau de la alte aparate

de ardere a combustibilului.
- Pentru a evita pericole de incendii, nu utilizarea produsului în prezenţa de substanţe sau vapori inflamabili, precum alcool, insecticide, benzină, etc.
- Conectaţi produsul la reţeaua de alimentare doar dacă tensiunea şi frecvenţa reţelei electrice corespund celor transcrise pe tăbliţă.
- în caz de funcţionare defectuoasă, anomalie sau avarie de orice tip, opriţi echipamentul deconectându-l de la reţeaua de alimentare şi adresaţi-vă cât mai rapid personalului specializat. Pentru o eventuală reparaţie, solicitaţi, în mod precis şi specificat, utilizarea de piese de schimb originale.
- Instalaţia electrică la care este conectat produsul, trebuie să fie în conformitate cu cerinţele normative locale în vigoare cu privire la instalaţiile electrice.
- Echipamentul nu se va utiliza ca activator de boilere, sobe, etc.
- Echipamentul nu va evacua în nici un caz în conducte de aer cald destinate evacuării de fum rezultat din arderea sobelor sau a altor echipamente cu combustie. Se va evacua, în mod direct, la exterior.
- **APARATELE, FIIND CONSTRUITE ÎN CONFORMITATE CU CLASA I, TREBUIE CONECTATE OBLIGATORIU LA INSTALAŢIA SAU COLECTORUL DE ÎMPĂMÂNTARE AL LOCULUI DE INSTALARE.**
- **ATENŢIE:** Pentru a evita orice pericol provocat de resetare accidentală al dispozitivului termic de întrerupere, această maşină nu trebuie sa fie alimentat cu un dipozitiv extern de manovrare, cum ar fi un temporizator, sau să fie conectat la un circuit care este alimentat sau descărcat in mod regulat de serviciu.

ATENŢIE: lipsa aplicării celor de mai jos poate cauza daune dispozitivului!

- Nu utilizaţi produsul la o temperatură a mediului peste cea indicată pe plăcuţa cu informaţii.
- Nu lăsaţi echipamentul expus agenţilor atmosferici (ploaie, soare, zăpadă, etc.). Aplicaţiile posibile ale produsului pot fi deduse din ilustraţiile prezentei broşuri.
- Nu introduceţi echipamentul sau alte părţi ale acestuia în apă sau lichide.
- În timpul operaţiunilor de curăţire sau întreţinere ordinară, verificaţi integritatea echipamentului.
- Fluxul de aer sau fum care se intenţionează a se dirija, trebuie să fie curat, adică fără grăsimi, funingine, agenţi chimici şi corozivi, amestecuri inflamabile sau explozive, particule solide.
- Nu obstrucţionaţi în nici un fel orificiul de alimentare şi de evacuare a aerului. În cazul echipamentelor pentru conductă, asiguraţi-vă că aceasta din urmă nu este obstrucţionată.
- Pentru o funcţionare optimă a echipamentului, este esenţială recuperarea adecvată a aerului din încăpere. În acest sens, vă rugăm să consultaţi reglementările locale.
- Gradul de protecţie IPX4 este garantat doar în caz de instalare orizontală a ventilatorului.

ACEST APARAT ESTE PREVĂZUT CU UN DISPOZITIV DE PROTECŢIE CU REARMARE MANUALĂ; ACESTA VA INTRA ÎN FUNCŢIUNE ÎN CAZ DE ANOMALII.
ÎNAINTE DE A EFECTUA REARMAREA MANUALĂ, REZOLVAŢI ANOMALIA.
REARMAREA ULTERIOARĂ VA AVEA LOC DOAR DUPĂ DECONECTAREA APARATULUI DE LA REŢEAUA DE ALIMENTARE.

Metodă de instalare

Echipamentul poate fi instalat doar de către personalul specializat!
Toate aparatele din această gamă nu depăşesc individual 20 de kg, greutate maximă ce poate fi deplasată de o singură persoană. Pentru greutatea fiecărui produs, vezi Tab. 1.
În timpul deplasării şi instalării aparatului, este obligatorie purtarea de mănuşi sau a unui alt mijloc de prevenire a accidentelor şi pentru protecţia siguranţei personale sau a altor persoane.
Evaluați nivelul de zgomot, conform documentației tehnice. Luați în considerare în momentul proiectării utilizarea de mijloace de

amortizare a zgomotului.
Ancoraţi bine aparatul, utilizând console de fixare pe perete (Fig.12a sau Fig.12b) sau brăţările de blocare (furnizate ca accesorii Fig. 2 - B) dacă este instalat direct pe conductă.
Dacă în momentul instalării specifice a aparatului, accesul la guri nu este canalizat sau protejat prin altă metodă, este obligatorie instalarea pe guri a unei plase de protecţie (furnizată la cerere, vezi Fig. 3/1), pentru a preveni riscurile de acces la componente în mişcare.
Tăiaţi canalul pentru cablu astfel încât să adere perfect la diametrul cablului.
Tipul de cablu de utilizat este reprezentat în Fig. 13. Pentru conectare, consultaţi Fig. 14 şi, mai precis, schemele reprezentate sub capacul cutiei de contacte (Fig. 4 - C).
APARATELE, FIIND CONSTRUITE ÎN CONFORMITATE CU CLASA I, TREBUIE CONECTATE OBLIGATORIU LA INSTALAŢIA SAU COLECTORUL DE ÎMPĂMÂNTARE AL LOCULUI DE INSTALARE.
După finalizarea branşamentelor electrice, verificaţi strângerea corectă a bornelor de conectare, închideţi cutia de derivaţie şi puneţi în funcţiune maşina.
După punerea în funcţiune a maşinii, verificaţi:
- ca sensul de rotaţie să fie corect, corespunzător celui indicat pe capacul cutiei cu contacte (Fig. 4 - C).
- ca absorbţia electrică să corespundă celei de pe plăcuţa de informaţii.
- să nu existe vibraţii excesive care să compromită stabilitatea aparatului.

Dacă aparatul este conectat prin intermediul unui regulator, asiguraţi-vă că acesta este proporţional cu puterea aparatului pilotat.

Detectare defecţiuni

ANOMALIE	CAUZĂ ŞI REZOLVARE
Dispozitivul nu se aprinde	**Lipsă de tensiune.** Verificaţi întrerupătorul general sau conexiunile electrice.
Rotorul nu se mişcă	Asiguraţi-vă că mişcarea acestuia nu este blocată.

Întreţinerea şi curăţarea se vor face doar de către personal calificat

Înainte de a întreprinde orice operaţiune de curăţare şi întreţinere, opriţi întrerupătorul aparatului şi scoateţi ştecărul din priză.
Efectuaţi inspecţii periodice ale curăţeniei motorului şi ventilatorului, în raport cu tipul de funcţionare.
Efectuați inspecții periodice ale motorului și verificați dacă ventilatorul este curat. Aceste inspecții trebuie efectuate la intervale regulate de circa șase luni de funcționare continuă sau după ce ventilatorul nu a fost utilizat pe o perioadă îndelungată.

Curăţare standard

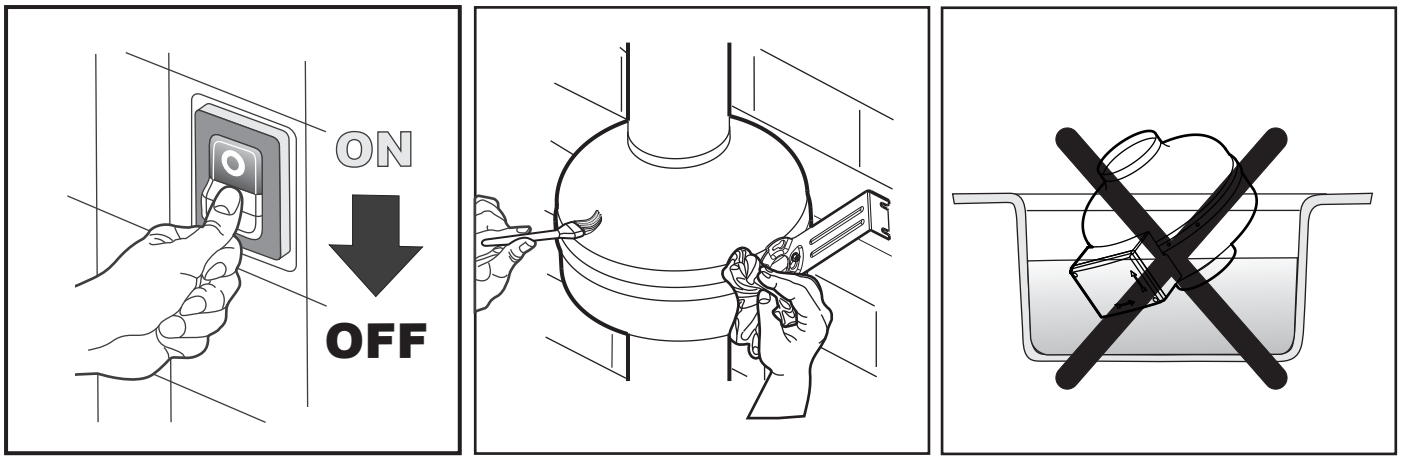

Demontare şi reciclare

Produsul a fost conceput şi asamblat cu materiale şi componente de înaltă calitate, ce pot fi reciclate şi reutilizate.
Dacă pe un produs se găseşte simbolul unui recipient barat cu roţi, acest lucru înseamnă că produsul satisface cerinţele directivei comunitare 2012/19/UE.
Informaţi-vă cu privire la modalităţile de colectare a produselor electrice şi electronice în vigoare, în zona în care se doreşte eliminarea produsului.
Respectaţi reglementările locale pentru eliminarea deşeurilor şi nu aruncaţi vechile produse împreună cu obişnuitele deşeuri domestice. O eliminare corectă a produselor ajută la prevenirea poluării mediului şi la prevenirea unei posibile deteriorări a sănătăţii.
Eliminarea abuzivă a produsului din partea utilizatorului implică aplicarea sancţiunilor administrative prevăzute de legea în vigoare.

W przypadku jakichkolwiek wątpliwości dotyczących tłumaczenia, jedynie tekst w języku włoski uznaje się za obowiązujący (Tłumaczenie instrukcji oryginalnych).

SPIS TREŚCI **Strona**

Zalecenia 2
Wskazówki dotyczące instalacji i obsługi 54
Sposób instalacji 56
Wyszukiwanie usterek 56
Serwisowanie i czyszczenie wykonywane tylko przez wykwalifikowany personel 56
Zwykłe czyszczenie 56
Utylizacja i recykling 56
Wymiary 57
Instalacja 57
Opis 60
Podłączenia 62

Szanowny Kliencie,
zakupiony przez Państwa produkt to kanałowy wentylator promieniowy. W celu jak najlepszego wykorzystania urządzenia i zagwarantowania długiego okresu żywotności, uważne przeczytanie niniejszej instrukcji. Wyjaśniono w niej sposób postępowania w celu prawidłowej instalacji, obsługi i konserwacji produktu. Postępowanie zgodne ze wskazówkami umożliwi zapewnienie trwałości i niezawodności elektrycznej i mechanicznej urządzenia.
Producent nie ponosi odpowiedzialności za szkody osób lub mienia powstałe na skutek nieprzestrzegania zamieszczonych poniżej wskazówek.
Produkt został wykonany zgodnie z zasadami sztuki i obowiązującymi przepisami dotyczącymi urządzeń elektrycznych. Jest on zgodny z dyrektywą EMC 2014/30/UE w zakresie tłumienia zakłóceń radioelektrycznych i kompatybilności elektromagnetycznej.

Wskazówki dotyczące instalacji i obsługi

UWAGA: nieprzestrzeganie poniższych wskazówek może spowodować obrażenia, również śmiertelne!

- Nie stosować produktu do użytku odmiennego od użytku, do którego został zaprojektowany.
- Po wyjęciu produktu z opakowania, upewnić się co do jego integralności, a w szczególności sprawdzić czy:
  - korpus urządzenia oraz wirnik nie uległy obtłuczeniom lub odkształceniu;
  - wirnik: 1) nie jest w żaden sposób blokowany;
    2) jest dobrze przymocowany do wału obrotowego i swobodnie się obraca;

  W przypadku wątpliwości, się natychmiast skontaktować należy wykwalifikowana osoba.
- Nie pozostawiać części opakowania w miejscu dostępnym dla dzieci lub osób niepełnosprawnych. W celu utylizacji opakowania i urządzenia pod koniec życia produktu należy się zapoznać przepisami w zakresie recyklingu odpadów obowiązującymi w kraju użytkowania.
- W razie upadku lub uderzenia produktu należy się natychmiast skontaktować się z wykwalifikowaną osobę (autoryzowanym sprzedawcą lub producentem) w celu sprawdzenia jego prawidłowego funkcjonowania.
- Nie dotykać urządzenia mokrymi lub wilgotnymi częściami ciała (np. rękami lub stopami).
- Urządzenie może być używane przez dzieci powyżej lat 8 oraz przez osoby z upośledzeniem fizycznym, sensorycznym lub psychicznym lub pozbawione doświadczenia i odpowiedniej wiedzy, pod warunkiem, że są one pod nadzorem lub otrzymały odpowiednie instrukcje dotyczące bezpiecznego użytkowania urządzenia oraz możliwych zagrożeń. Zabrania się dzieciom zabawy z urządzeniem. Czyszczenie i serwisowanie, za które odpowiedzialny jest użytkownik, nie może być wykonywana przez dzieci bez nadzoru.
- Urządzenia podłączające do sieci zasilania powinny umożliwić całkowite odłączenie w warunkach kategorii przeciążenia III.

- Jeżeli w pomieszczeniu, w którym jest zainstalowany produkt znajduje się urządzenie zasilane paliwem (bojler, piec zasilany metanem, itp. typu “bez szczelnej komory”), w celu zapewnienia prawidłowego funkcjonowania urządzeń należy się upewnić, że dopływ powietrza zagwarantuje dobre spalanie. Należy zachować odpowiednie środki w celu zapewnienia by w pomieszczeniu nie nastąpił powrót gazów z komina odprowadzającego gazy lub innych urządzeń zasilanych paliwem.
- W celu uniknięcia zagrożenia pożarowego, nie używać produktu w obecności substancji lub oparów łatwopalnych takich jak alkohol, środki owadobójcze, benzyna, itp.
- Podłączyć urządzenie do zasilania wyłącznie, gdy napięcie i częstotliwość sieci elektrycznej odpowiadają danym zamieszczonym na tabliczce znamionowej.
- W przypadku awarii, anomalii lub jakiejkolwiek usterki należy wyłączyć urządzenie odłączając je od sieci. W celu wykonania ewentualnych napraw należy zlecić użycie oryginalnych części zamiennych.
- Instalacja elektryczna, do której jest podłączony produkt, powinna być zgodna z obowiązującymi przepisami lokalnymi w zakresie urządzeń elektrycznych.
- Urządzenie nie powinno być stosowane jako włącznik bojlerów, pieców, itp.
- Urządzenie nie powinno być opróżniane do przewodów gorącego powietrza, służących do wydalania gazów pochodzących ze spalania pieców lub innych urządzeń spalających. Urządzenie powinno być opróżniane bezpośrednio na zewnątrz.
- **URZĄDZENIA WYKONANIE W KLASIE I, MUSZĄ BYĆ KONIECZNIE PODŁĄCZONE DO SYSTEMU LUB KOLEKTORA ZIEMNEGO W MIEJSCU INSTALACJI.**
- **OSTRZEŻENIE:** Aby uniknąć niebezpieczeństwa przypadkowego zresetowania wyłącznika termicznego, urządzenie nie może być zasilane przez zewnętrzne urządzenie przełączające, na przykład wyłącznik czasowy, lub podłączone do obwodu, który jest regularnie włączany i wyłączany przez urządzenie.

UWAGA: nieprzestrzeganie powyższych wskazówek może spowodować uszkodzenia urządzenia!

- Nie używać urządzenia w temperaturze otoczenia przekraczającej temperaturę wskazaną na tabliczce.
- Nie wystawiać urządzenia na działanie czynników atmosferycznych (deszcz, słońce, śnieg, itp.). Możliwe użycia produktu są wskazane na rysunkach niniejszej instrukcji.
- Nie zanurzać urządzenia lub jego części w wodzie lub płynach.
- Sprawdzać stan urządzenia podczas czyszczenia lub konserwacji zwyczajnej.
- Wciągany strumień powietrza lub dymów powinien być czysty, tzn. pozbawiony tłustych elementów, sadzy, czynników chemicznych i korozyjnych, łatwopalnych lub wybuchowych mieszanin, cząstki stałe.
- W żaden sposób nie zasłaniać wlotu i wylotu powietrza. Upewnić się, że przewody urządzeń rurowych nie są zatkane.
- W celu zapewnienia jak najlepszego funkcjonowania urządzenia, należy zapewnić odpowiedni dopływ świeżego powietrza do pomieszczenia. W tym celu należy zapoznać się z lokalnymi przepisami.
- Poziom bezpieczeństwa IPX4 jest zapewniony tylko w przypadku poziomej instalacji wentylatora.

TO URZĄDZENIE JEST WYPOSAŻONE W SYSTEM OCHRONNY RESETOWANY RĘCZNIE; ZOSTANIE ON AKTYWOWANY W MOMENCIE WYSTĄPIENIA ANOMALII. PRZED PRZYSTĄPIENIEM DO ZRESETOWANIA RĘCZNEGO, NALEŻY POZBYĆ SIĘ ANOMALII. KOLEJNE ZRESETOWANIE BĘDZIE MOŻLIWE WYŁĄCZNIE POPRZEZ ODŁĄCZENIE URZĄDZENIA OD SIECI ZASILAJĄCEJ.

Sposób instalacji

Instalacja urządzenia powinna być wykonana wyłącznie przez wyspecjalizowanego technika!
Wszystkie urządzenia z tej gamy, nie przekraczają wagi 20 kg, co pozwala na ich przenoszenie przez jedną osobę. Waga każdego produktu jest dostępna w Tabeli 1. Podczas przenoszenia i instalowania urządzenia konieczne jest używanie rękawic lub innego zabezpieczenia zapobiegającego wypadkom oraz ochraniającego siebie i innych. Ocenić poziom hałasu: por. dokumentację techniczną.
Podczas projektowania instalacji, należy uwzględnić izolację akustyczną.
Przystąpić do zamocowania urządzenia, używając ściennych zacisków montażowych (Rys. 12a lub Rys. 12b) lub opaski zaciskowej (dostarczanej jako akcesoria Rys. 2 – B) jeśli wentylator ma być zamontowany bezpośrednio na rurze.
Jeśli podczas specyficznej instalacji urządzenia dostęp do otworów wlotowych nie jest kanalizowany lub jest zabezpieczony w inny sposób, konieczne jest zainstalowanie sieci ochronnej na otworach wlotowych (dostarczanej na życzenie, patrz Rys.3/1), aby zapobiec ryzyku dostępu częściom będącym w ruchu.
Uciąć przepust kablowy tak, aby idealnie przylegał do średnicy kabla.
Rodzaj kabla jaki należy zastosować jest przedstawiony na Rys. 13. W celu podłączenia odnieść sie do Rys. 14, a dokładniej do schematów znajdujacych się pod pokrywą puszki podłączeniowej (Rys 4 – C).
URZĄDZENIA WYKONANIE W KLASIE I, MUSZĄ BYĆ KONIECZNIE PODŁĄCZONE DO SYSTEMU LUB KOLEKTORA ZIEMNEGO W MIEJSCU INSTALACJI.
Po wykonaniu podłączeń elektrycznych, sprawdzić poprawne zamknięcie zacisków podłączeniowych, zamknąć puszkę i uruchomić urządzenie.
Po uruchomieniu urządzenia spawdzić czy:
- kierunek obrotu jest poprawny, zgodny ze strzałką narysowaną na puszce podłączeniowej (Rys. 4 – C).
- zużycie elektryczne odpowiada tabliczce.
- nie występują nadmierne wibracje, które mogłyby zaburzyć stabilność urządzenia.

Jeśli urządzenie jest połączone za pomocą regulatora, upewnić się, że jest on odpowiedni dla mocy urządzenia.

Wyszukiwanie usterek

ANOMALII	PRZYCZYNA I ŚRODEK ZARADCZY
Nie następuje włączenie urządzenia	**Brak napięcia.** Sprawdzić wyłącznik główny i połączenia elektryczne.
Nie następuje obrót wirnika	Sprawdzić, czy ruch wirnika nie jest utrudniony.

Serwisowanie i czyszczenie wykonywane tylko przez wykwalifikowany personel

Przed przystąpieniem do jakiejkolwiek czynności serwisowej lub czyszczącej, należy wyłączyć urządzenie oraz wyjąć wtyczkę zasilającą. Wykonywać okresowe kontrole czystości silnika i dmuchawy, dotyczące rodzaju sposoby użytkowania.
Przeprowadzać okresowe kontrole czystości silnika i wentylatora w regularnych odstępach około sześciu miesięcy ciągłej pracy, lub po dłuższym okresie braku aktywności.

Zwykłe czyszczenie

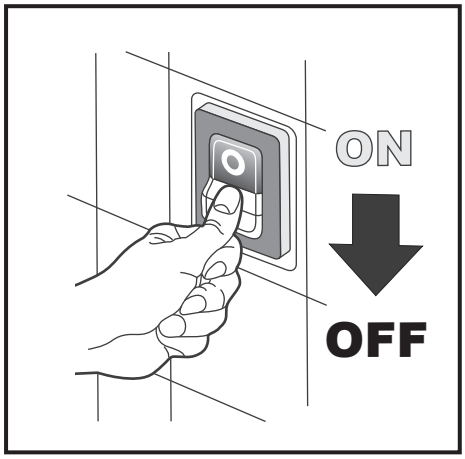

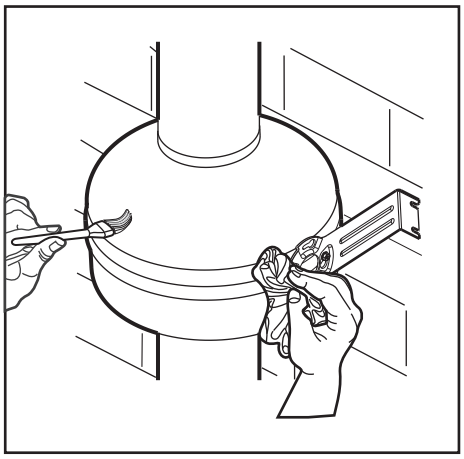
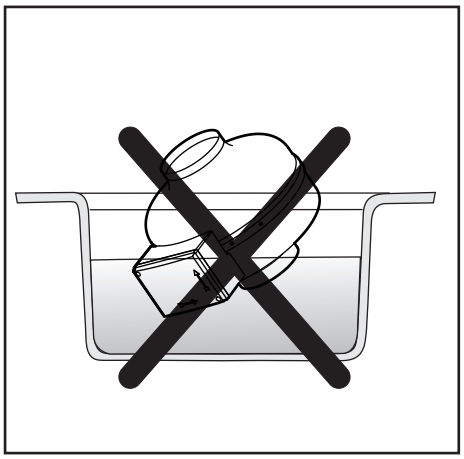

Utylizacja i recykling

Produkt został zaprojektowany i wykonany przy użyciu materiałów wysokiej jakości, które mogą być odzyskane i ponownie użyte. Jeżeli na produkcie jest umieszczony symbol przekreślonego kosza na śmieci na kołach oznacza to, że produkt spełnia wymagania dyrektywy 2012/19/UE. Zebrać informacje na temat sposobów zbiórki produktów elektrycznych i elektronicznych w strefie, w której pragnie się usunąć produkt.
Postępować zgodnie z lokalnymi przepisami dotyczącymi utylizacji odpadów i nie wyrzucać starych produktów wraz ze zwykłymi odpadami domowymi. Odpowiednia utylizacja produktów pomaga chronić środowisko naturalne i unikać możliwych szkód zdrowotnych. Nielegalna utylizacja produktu przez użytkownika spowoduje zastosowanie sankcji administracyjnych przewidzianych przez obowiązujące przepisy.

DIMENSIONI (Tab.1) / DIMENSIONS (Table 1) / DIMENSIONS (Tableau 1) / ABMESSUNGEN (Übersicht 1) / DIMENSIONES (Tabla1) / DIMENSÕES (Tab.1) / ΔΙΑΣΤΑΣΕΙΣ (Πίνακας 1) / ROZMĚRY (tabulka 1) / DIMENZIJE (Tabela 1) / РАЗМЕРЫ (Таблица 1) / MÉRETEK (1. táblázat) / MITAT (taulukko 1) / AFMETINGEN (tabel 1) / DIMENZIJE (Tablica 1) / ÖLÇÜLER (Tablo 1) / / الأبعاد (الجدول 1) / DIMENSIUNI (Tabelul 1) / WYMIARY (Tabela 1)

	A	B	C	ØD	Ød	E	(Kg)
AXC 100 A/B	12	215	24	245	98	38	3
AXC 125 A/B	11	214	24	245	122	38	3
AXC 150 A	21	216	23	245	147	38	3
AXC 150 B	22	230	22	333	148	38	5
AXC 160 A	24	215	24	245	157	38	3
AXC 160 B	21	230	22	333	158	38	5
AXC 200	22	230	27	333	198	38	5
AXC 250	22	230	35	333	248	38	5
AXC 315	30	308	52	404	314	38	9

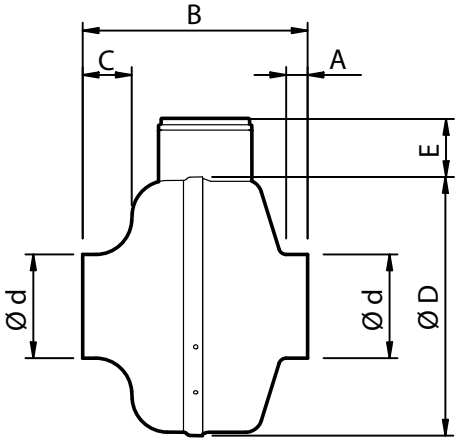

INSTALLAZIONE / INSTALLATION / INSTALACIÓN / INSTALAÇÃO / ΤΟΠΟΘΕΤΗΣΗ / INSTALACE / VGRADNJA / УСТАНОВКА / ÜZEMBEHELYEZÉS / ASENNUS / INSTALLATIE / INSTALACIJA / MONTAJ / التركيب / INSTALARE / INSTALACJA

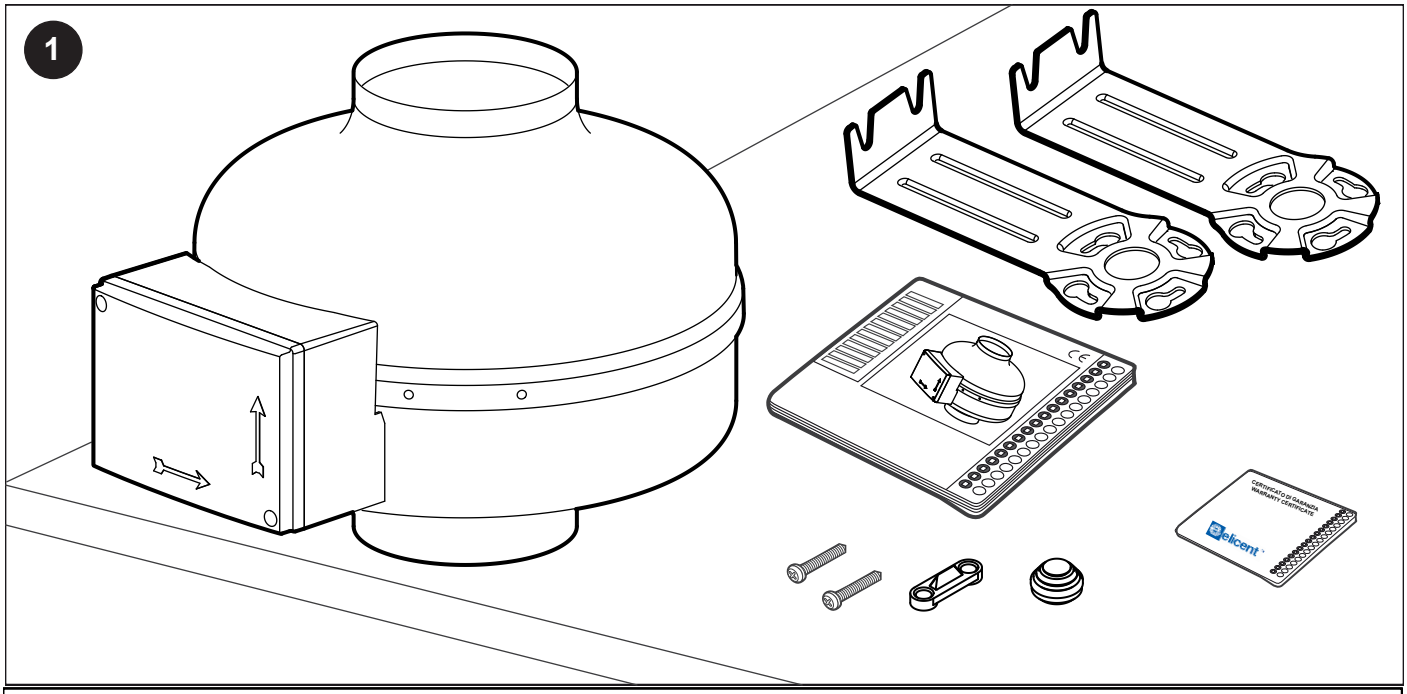

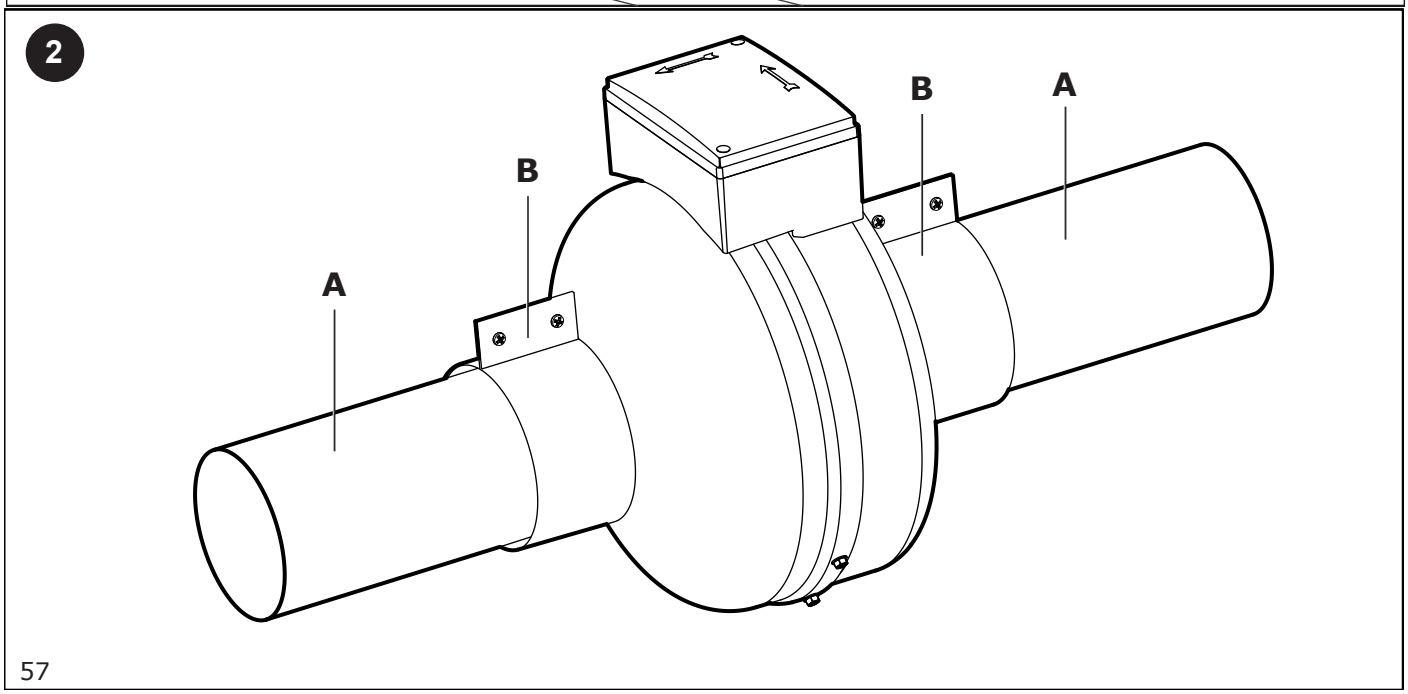

3

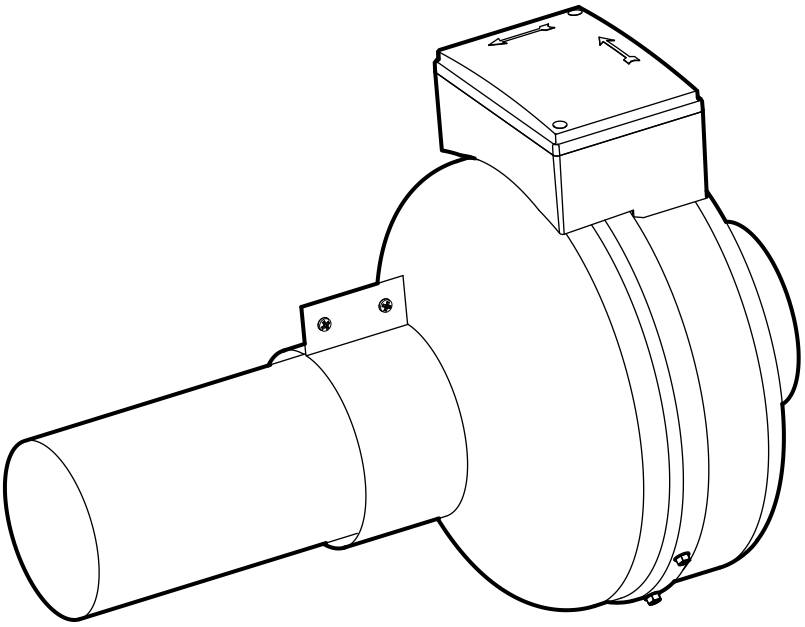

3/1

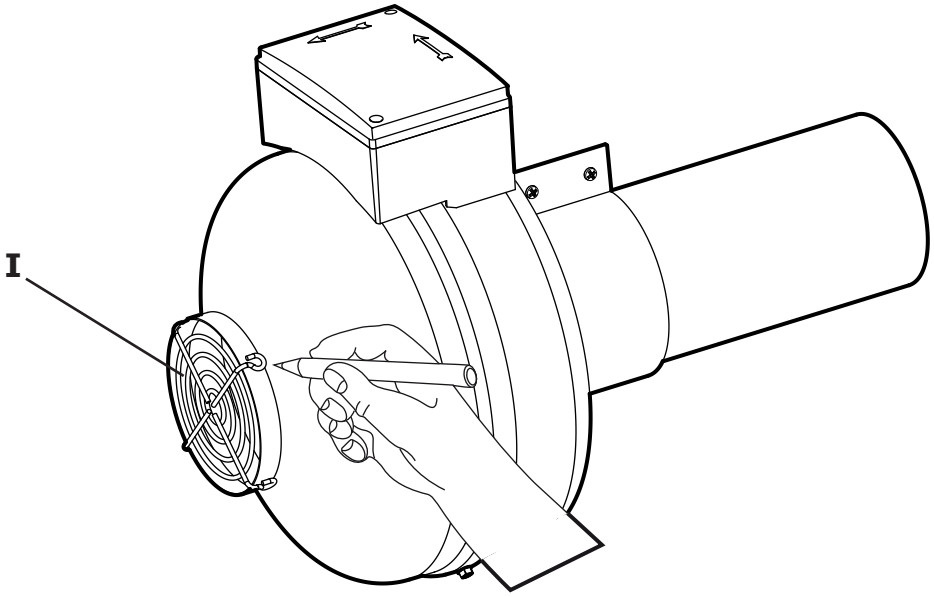

3/2

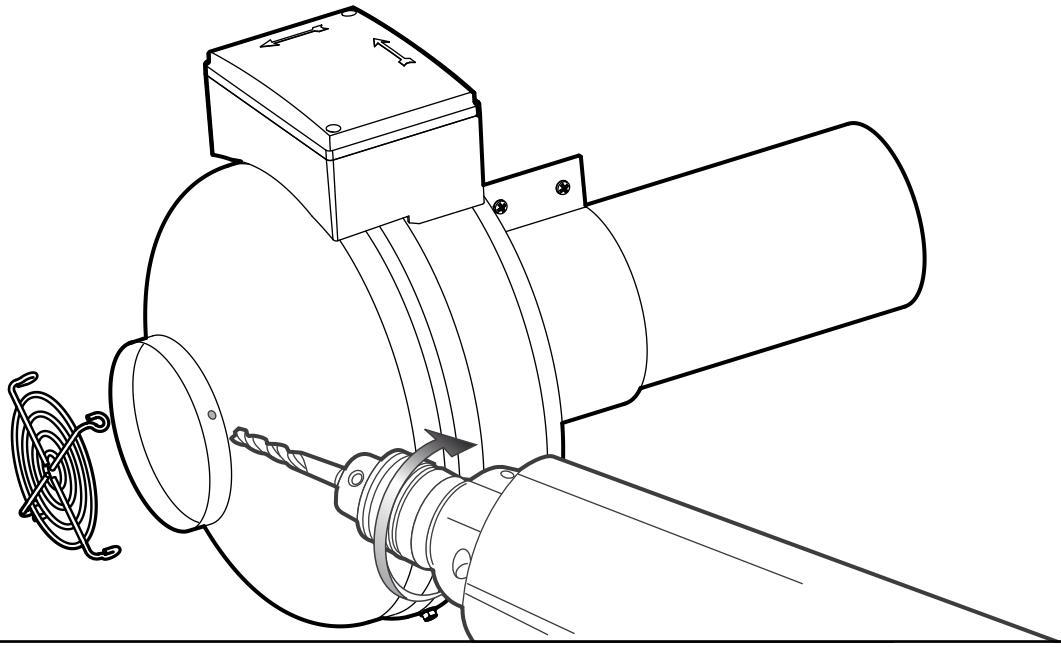

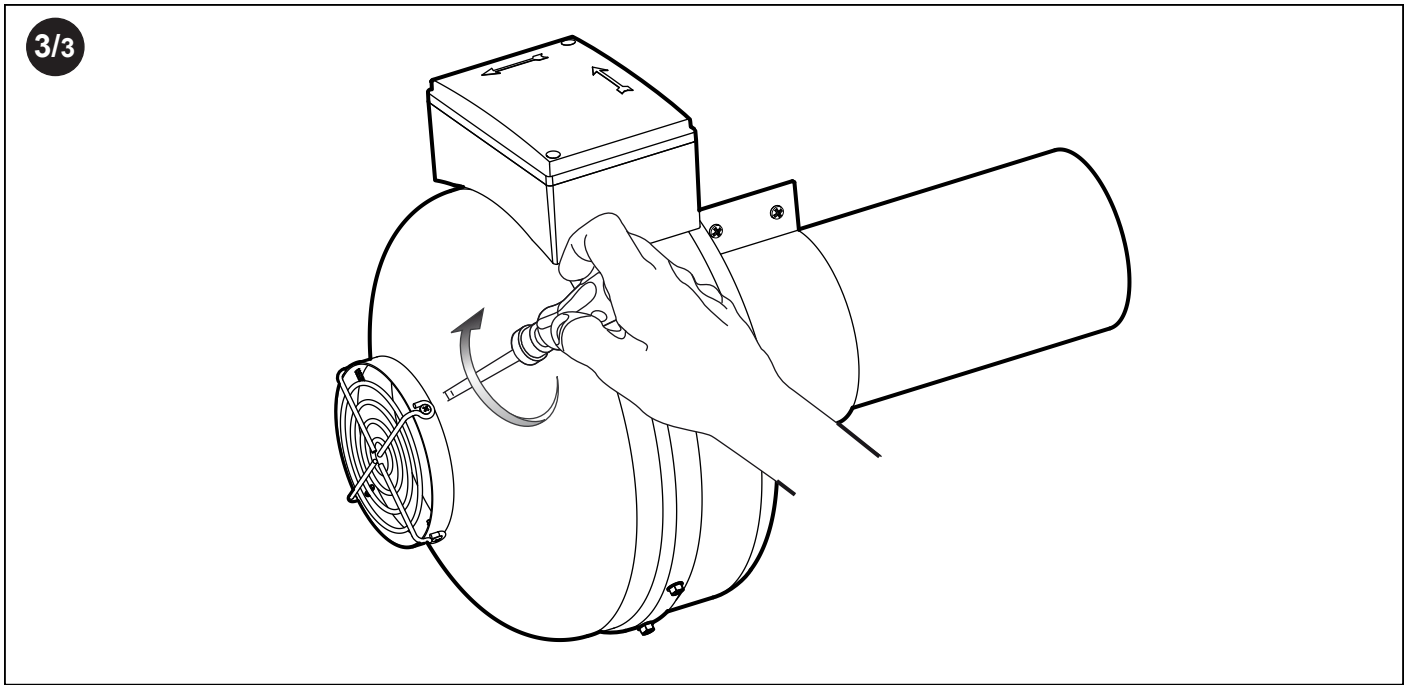

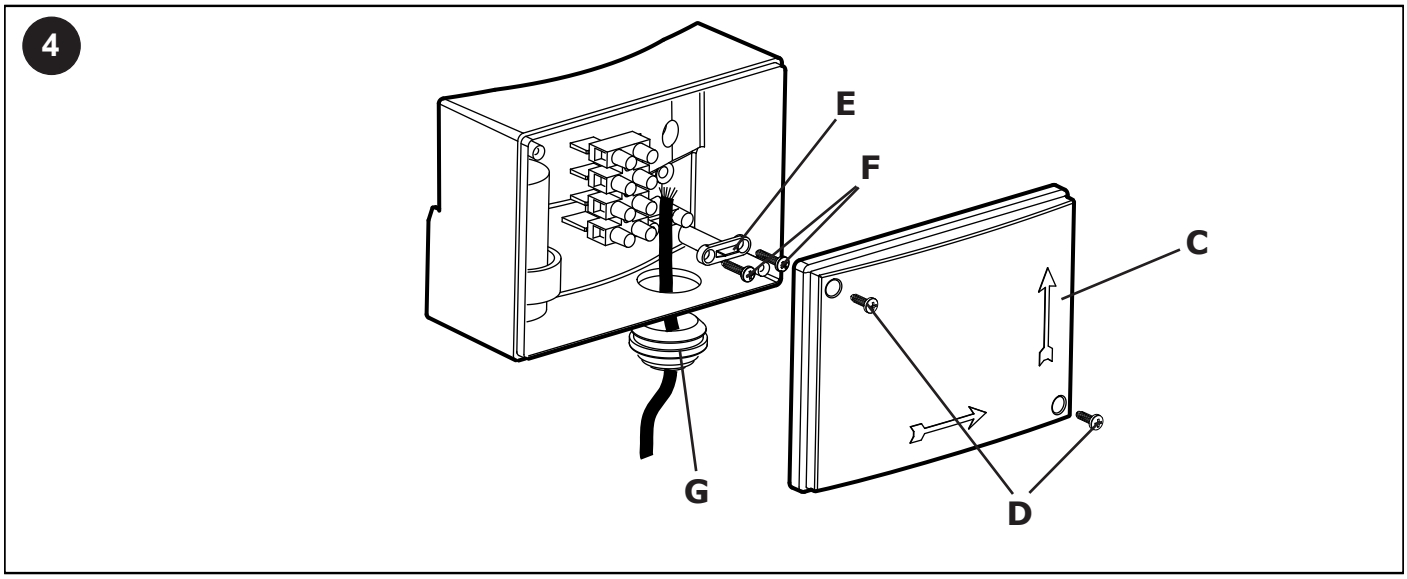

1 - LEGENDA

A. Tubo di mandata o scarico (non fornito)
B. Fascetta di bloccaggio a tubo (accessorio)
C. Coperchietto per scatola porta contatti
D. Viti di chiusura
E. Ponticello fermacavo
F. Viti per ponticello
G. Passacavo
H. Staffe di fissaggio a muro
I. Griglia (accessorio)

2 - LEGEND

A. Supply or discharge tube (not supplied)
B. Hose fixing clamp (accessory)
C. Cover the terminal box
D. Set screws
E. Cable clamp
F. Screws for cable clamp
G. grommet
H. Wall mounting brackets
I. Grille (accessory)

3 - LEGEND

A. Tube de refoulement ou de decharge (non fournies)
B. Bande de montage a tube (accessoire)
C. Couvercle pour boite a contacts
D. Vis de serrage
E. Blocage du câble
F. Vis pour câble
G. Passe-câble
H. Brides de montage a mur
I. Grille (accessoire)

4 - LEGENDE

A. Auslass-oder auslaufrohr (nich geliefert)
B. Rohrschelle (zubehör)
C. Abzweigdosendeckel
D. Klemmschrauben
E. Kabelbklemme
F. Kabelbklemmenschrauben
G. Kabeldurchgang
H. Wandhalter
I. Grid (zubehör)

5 - LEYENDA

A. Tubo deempuje o descarga (no incluido)
B. Abrazadera debloqueo del tubo (accesorio)
C. Tapita para caja portacontactos
D. Tornillos de cierre
E. Puentecillo sujetacables
F. Tornillos para el puentecillo
G. Aislador
H. Abrazadera de fijacion a la pared
I. Grid (accesorio)

6 - LEGENDA

A. Tubo de saída ou descarga (não fornecido
B. Anel de fixação ao tubo (acessório)
C. Tampinha para caixa porta-contactos
D. Parafusos de fecho
E. Grampo de fixação
F. Parafusos para grampo de fixação
G. Bucim
H. Cantoneiras de fixação na parede
I. Grade (acessório)

7 - ΥΠΟΜΝΗΜΑ

A. σωλήνας συμπίεσης ή εκτόνωσης (δεν παρέχεται)
B. Κολάρο σφιξίματος του σωλήνα (αξεσουάρ)
C. Καπάκι για το κουτί επαφών
D. Βίδες ασφάλισης
E. jumper καλώδιο σφιγκτήρα
F. Βίδες για γέφυρα
G. Οδηγός καλωδίου
H. Σφικτήρες στερέωσης στον τοίχο
I. Σχάρα (αξεσουάρ)

8 - LEGENDA

A. Přívodní či odvodní trubka (nedodává se)
B. Stahovací objímka na trubku (příslušenství)
C. Víko pro krabici s kontakty
D. Uzavírací šrouby
E. Kabelová svorka
F. Šrouby pro kabelovou svorku
G. Kabelová průchodka
H. Konzoly pro upevnění na zeď
I. Mřížka (příslušenství)

9 - LEGENDA

A. Glavna cev ali odvod (ni v kompletu)
B. Pasica za pritrditev na cev (dodatna oprema)
C. Pokrov za škatlo s priključnimi sponkami
D. Vijaki za pritrditev
E. Mostiček za blokiranje kabla
F. Vijaki za mostiček
G. Ovoj kabla
H. Stremena za pritrditev na zid
I. Rešetka (dodatna oprema)

10 - ЭКСПЛИКАЦИЯ

A. Патрубок входной или выходной (не поставляется)
B. Хомут крепёжный для труб (входит в комплект)
C. Крышка клеммной коробки
D. Винты крепежные
E. Скоба для крепления кабеля
F. Винты для скобы
G. Ввод кабельный
H. Кронштейны для крепления к стене
I. Решётка (входит в комплект)

11 - JELMAGYARÁZAT

A. Előremenő vagy elvezető cső (nem a szállítmány része)
B. Tömlőszorító bilincs (tartozék)
C. Fedél érintkezőtartó dobozhoz
D. Rögzítő csavarok
E. Kábelrögzítő híd
F. Csavarok hídhoz
G. Kábelvezető
H. Falra szerelhető rögzítő idomok
I. Rács (tartozék)

12 - AVAINOHJE

A. Paineputki tai pakoputki (ei mukana)
B. Putkimalliset lukituspihdit (lisävaruste)
C. Kaapeliliitäntälaatikon kansi
D. Suljentaruuvit
E. Kaapelinpuristinsilta
F. Sillan ruuvit
G. Kaapelin ohjausputki
H. Seinäkiinnityslaatat
I. Hila (lisävaruste)

13 - LEGENDE

A. Afvoerpijp (niet meegeleverd)
B. Pijpenblokkeringsbundel (onderdeel)
C. Deksel voor der kontakthouderdoos
D. Afsluitingsschroeven
E. Kabelhouderbeugel
F. Schroeven voor de beugel
G. Kabelglijder
H. Pijpbeugels voor aan de muur
I. Rooster (onderdeel)

14 - LEGENDA

A. Odvodna ili dovodna cijev (nije uključena)
B. Obujmica cijevi (dodatak)
C. Poklopac razvodne kutije
D. Vijci za zatvaranje
E. Kabelska pričvrsnica
F. Vijci za pričvrsnicu
G. Kabelska uvodnica
H. Zidni nosači za učvršćivanje
I. Rešetka (dodatak)

15 - AÇIKLAMA

A. Besleme veya boşaltma borusu (birlikte verilmez)
B. Boru tespit kelepçesi (aksesuar)
C. Terminal kutusu kapağı
D. Kapatma vidaları
E. Kablo kelepçesi
F. Kablo kelepçesi vidaları
G. Gromet
H. Duvara Sabitleme Braketleri
I. Kafes (aksesuar)

16 – لغة عربية

A. خرطوم الخروج أو التفريغ (غير متوفر)
B. مشبك إغلاق الخرطوم (اكسسوار)
C. غطاء صندوق حامل الكونتاكتورات
D. مسامير الإقفال
E. جسر صغير لإقفال الكابل
F. مسامير للجسر الصغير
G. كابل.
H. أدوات التثبيت في الحائط
I. شبكة (اكسسوار)

17 - LEGENDĂ

A. Tub de admisie sau evacuare (nu este furnizat)
B. Brăţară de blocare cu tub (accesoriu)
C. Capac pentru cutia de contacte
D. Şuruburi de închidere
E. Clemă fixare cablu
F. Şuruburi pentru clema de fixare
G. Canal cablu
H. Console de fixare pe perete
I. Grilaj (accesoriu)

18 - OPIS

A. Rura zasilająca i odprowadzająca (niedostarczana)
B. Opaska zaciskowa rury (akcesoria)
C. Pokrywa puszki podłączeniowej
D. Śruby zamykające
E. Mostek przytrzymujący kable montażowe
F. Śruby mostka
G. Przepust kablowy
H. Ścienne uchwyty
I. Krata (akcesoria)

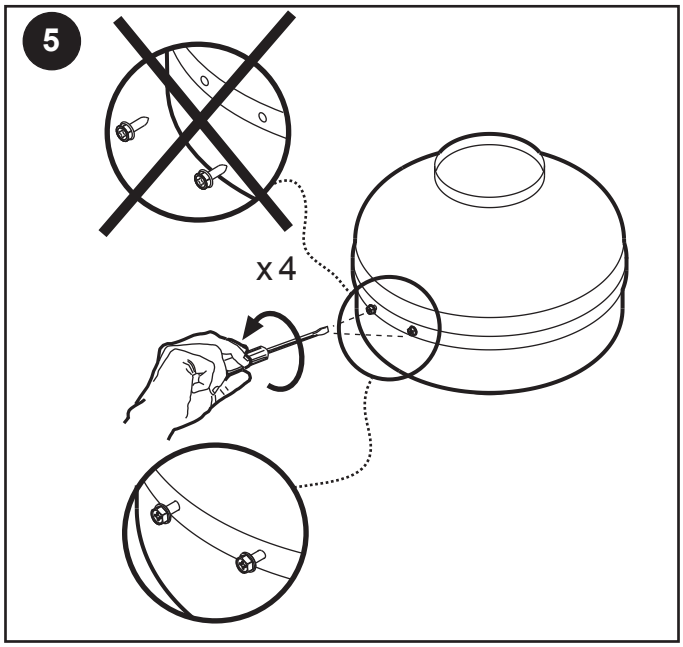
5
x 4

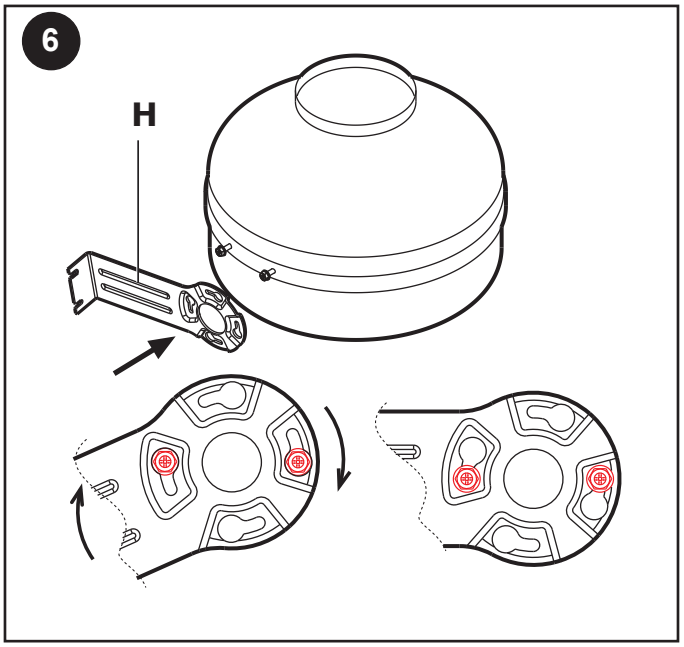
6
H

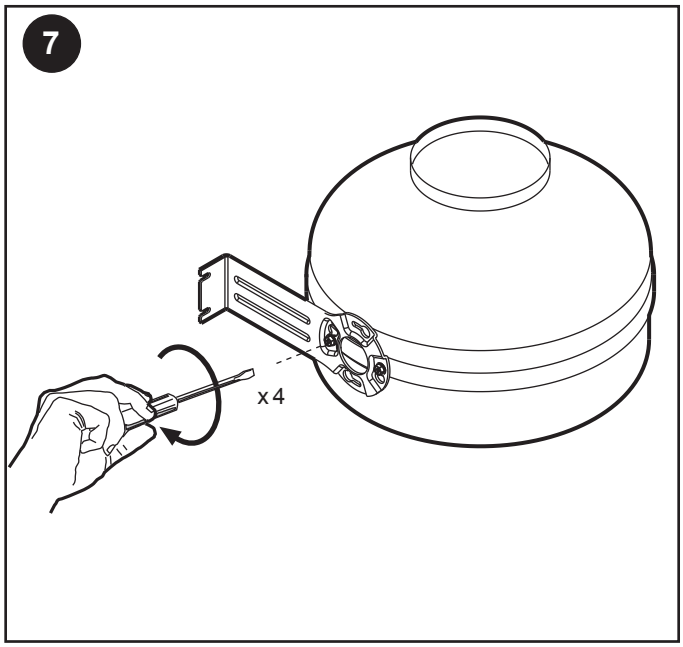
7
x 4

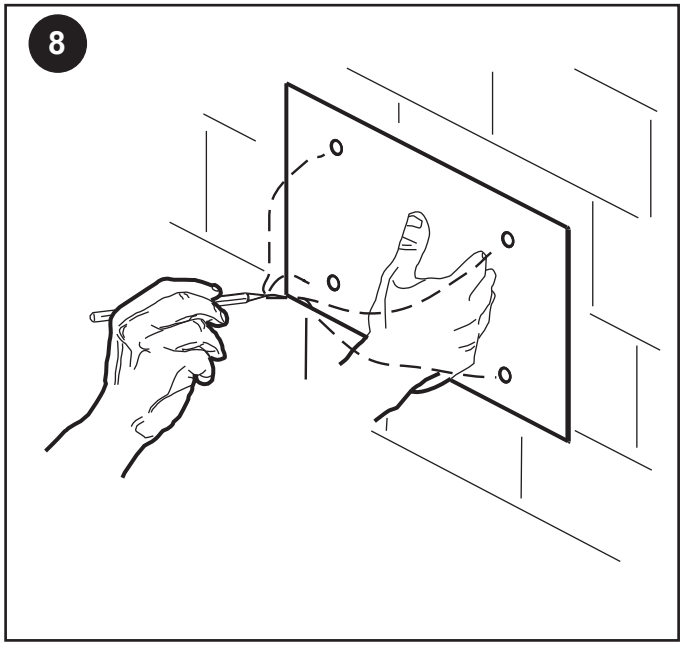
8

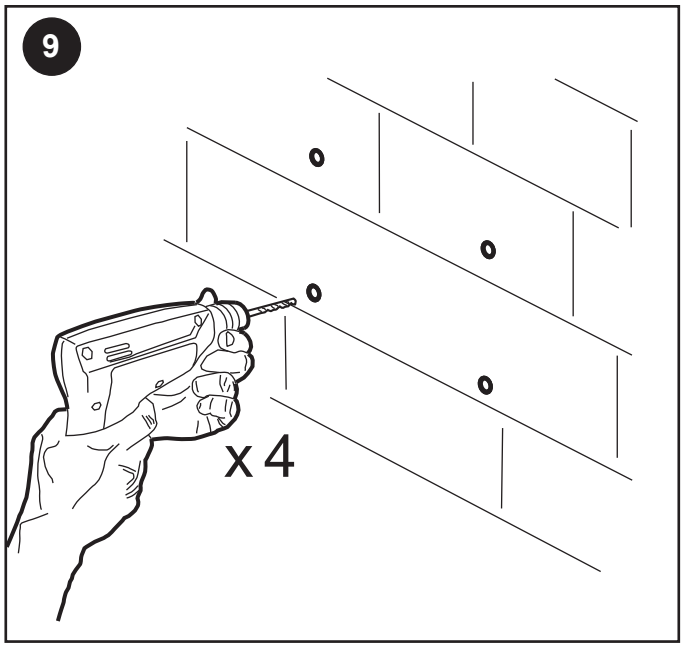
9
x 4

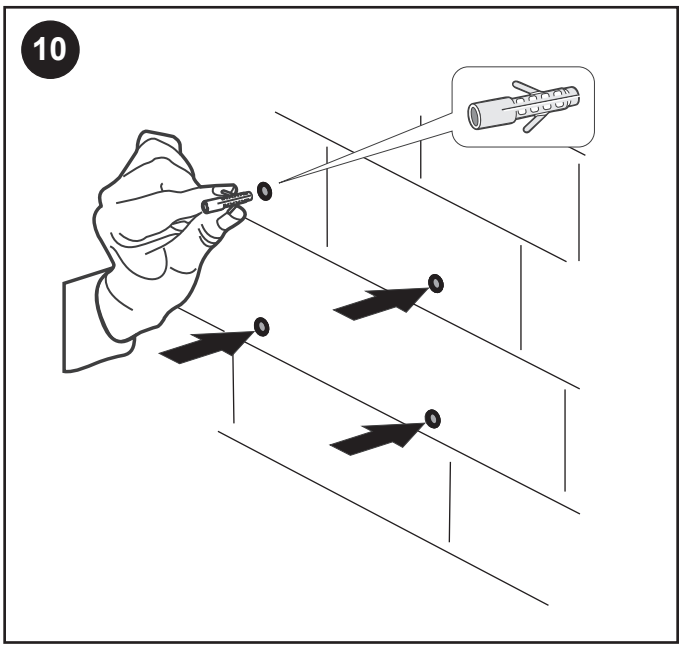
10

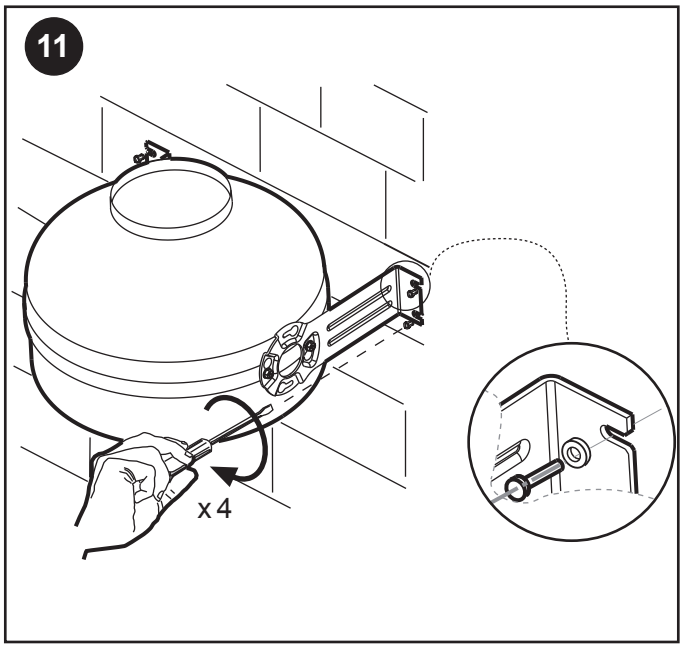

NON FORNITE
NOT SUPPLIED
NON FOURNIES
NICHT GELIEFERT
NO INCLUIDOS
NÃO FORNECIDOS
ΔEN ΠAPEXETAI
NEDODÁVANÝ
NI NA VOLJO
НЕ ПРЕДОСТАВЛЯЕТСЯ
NEM A
EI ANNETA
NIET VOORZIEN
NE DAJE
TEMİN EDİLMESİ
غير مقدّمة مع الغلاف
NU OFERITE
NIE DOŁĄCZONE

X4

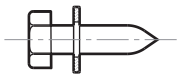

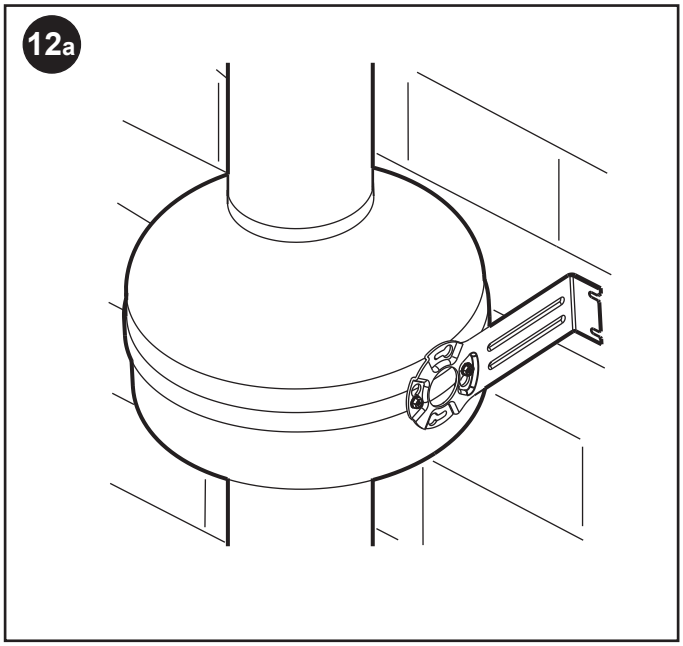

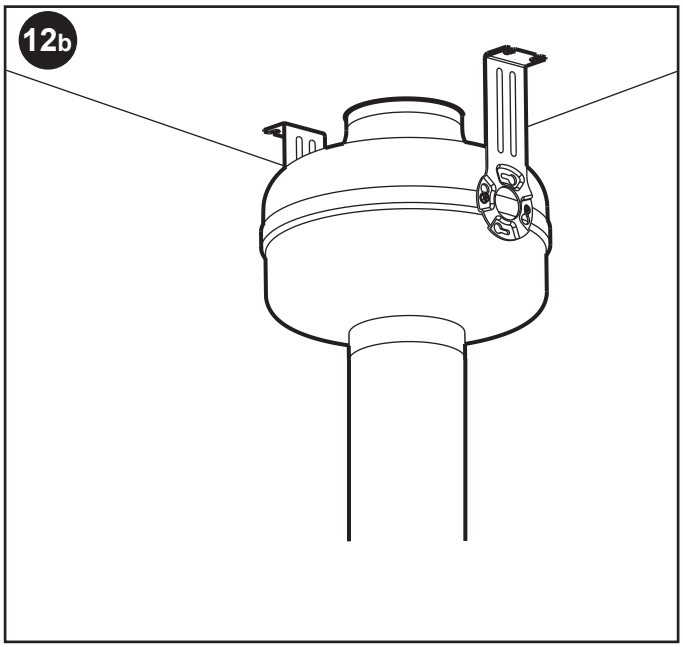
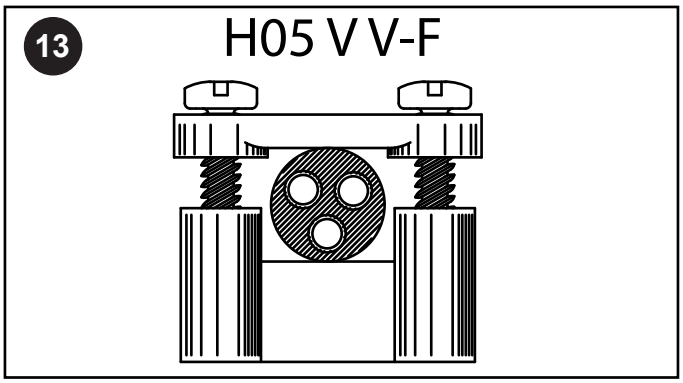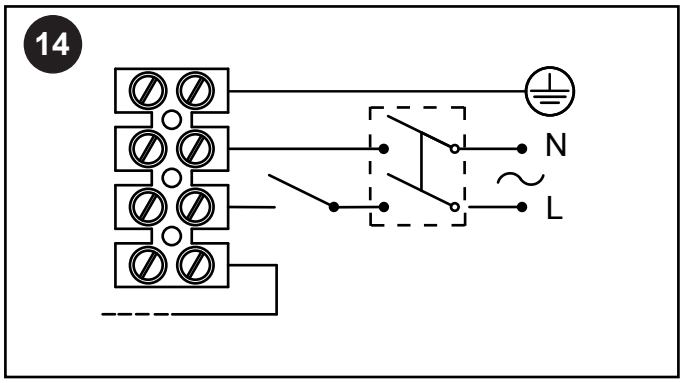
COLLEGAMENTI / WIRING DIAGRAMS / BRANCHEMENTS / ANSCHLÜSSE / CONEXIONES / LIGAÇÕES / ΣΥΝΔΕΣΕΙΣ / ZAPOJENÍ / POVEZOVANJE / СОЕДИНЕНИЯ / BEKÖTÉSEK / KYTKENNÄT / AANSLUITINGEN / MONTIRANJE / BAĞLANTILAR / التوصيلات / CONEXIUNI ELECTRICE / PODŁĄCZENIA